令和５年度　広島市中学校卓球選手権大会

主　催　広島市教育委員会　広島市中学校体育連盟
主　管　広島市中学校体育連盟卓球専門委員会
期　日　令和５年６月３日（土）ＡＭ９：００～　令和５年６月４日（日）ＡＭ９：００～
　　令和５年６月１０日（土）ＡＭ９：００～　令和５年６月１１日（日）ＡＭ９：００～
会　場　広島市立可部中学校（６月３日（土））　広島市立観音中学校（６月４日（日））
　　広島市立祇園中学校（６月１０日（土））　広島市立大塚中学校（６月１１日（日））

男子団体

1	観音中学校
2	江波中学校
3	広島城北中学校
4	中広中学校
5	広島学院中学校
6	高陽中学校
7	庚午中学校
8	五日市南中学校
9	牛田中学校
10	東原中学校

女子団体

1	可部中学校
2	段原中学校
3	安西中学校
4	高取北中学校
5	城南中学校
6	大塚中学校
7	安佐中学校
8	古田中学校
9	二葉中学校
10	観音中学校

男子シングルス

1	田中　颯馬	（五日市）	21	都築　尚宏	（中広）
2	石原　颯大	（東原）	22	高尾　太郎	（高陽）
3	江崎　空	（江波）	23	金本　颯太	（瀬野川）
4	原　涼太	（牛田）	24	澤田　和樹	（中広）
5	山田　穏	（江波）	25	花石　海翔	（可部）
6	木村　聡介	（五日市南）	26	萬代　光	（可部）
7	佐方　伸次	（井口）	27	植木　悠斗	（三入）
8	平石　千尋	（広島城北）	28	米田　雅	（戸山）
9	稲澤　悠月	（城南）	29	野間　甘寧	（高取北）
10	弥野　維月	（観音）	30	上野　弘喜	（観音）
11	西村　駿	（高取北）	31	桒原　煌大	（東原）
12	勝乗　寿敏	（観音）	32	間野　蒼生	（安佐南）
13	中山　正磨	（国泰寺）	33	竹田　柊斗	（高陽）
14	髻谷　響生	（伴）	34	八谷　遙	（庚午）
15	堂野　陽太	（口田）	35	周藤　玲央	（広島中等）
16	濱本　貴士	（江波）	36	門　修司	（広島城北）
17	宮本　昌輝	（観音）	37	銭本　晃	（高取北）
18	小松　圭佑	（広島学院）	38	勇内　辰哉	（東原）
19	福本　款太	（観音）	39	川本　稀大	（広島城北）
20	山田　泰雅	（広島学院）	40	住川　将	（広島学院）

女子シングルス

1	前川　栞南	（可部）	21	中本　真優	（牛田）
2	坂田　夏美	（安西）	22	林　朱凛	（城南）
3	上田　歩果	（広島女学院）	23	幸野　未夢	（中広）
4	岩田　千莉南	（戸坂）	24	山本　愛捺	（高取北）
5	廣中　莉乃	（大塚）	25	濱松　実央	（高取北）
6	松本　唯花	（段原）	26	勝部　心咲	（段原）
7	江木　希乃香	（二葉）	27	益田　陽菜	（観音）
8	青木　麻陽	（瀬野川）	28	岩森　琴美	（城南）
9	湊　蒼彩	（古田）	29	屋敷　真佑	（二葉）
10	立川　凜乃	（可部）	30	和氣　彩花	（牛田）
11	小林　真愛	（段原）	31	立川　笑	（安西）
12	佐伯　莉奈	（観音）	32	西田　栞奈	（高取北）
13	桐木平　奏音	（五日市南）	33	鬼塚　実優	（安西）
14	佐藤　穂香	（段原）	34	田中　結子	（己斐）
15	三浦　佐和	（可部）	35	石田　実央	（高取北）
16	山田　彩羽	（可部）	36	河野　陽向	（観音）
17	龍本　奈月	（安西）	37	三浦　佳奈子	（五日市南）
18	奥　礼実	（安田女子）	38	吉岡　里奈	（城南）
19	堀江　彩心	（大塚）	39	渡邊　夏蓮	（高取北）
20	藤原　椿	（ＮＤ清心）	40	酒井　柚佳	（広大附属）

男子団体戦

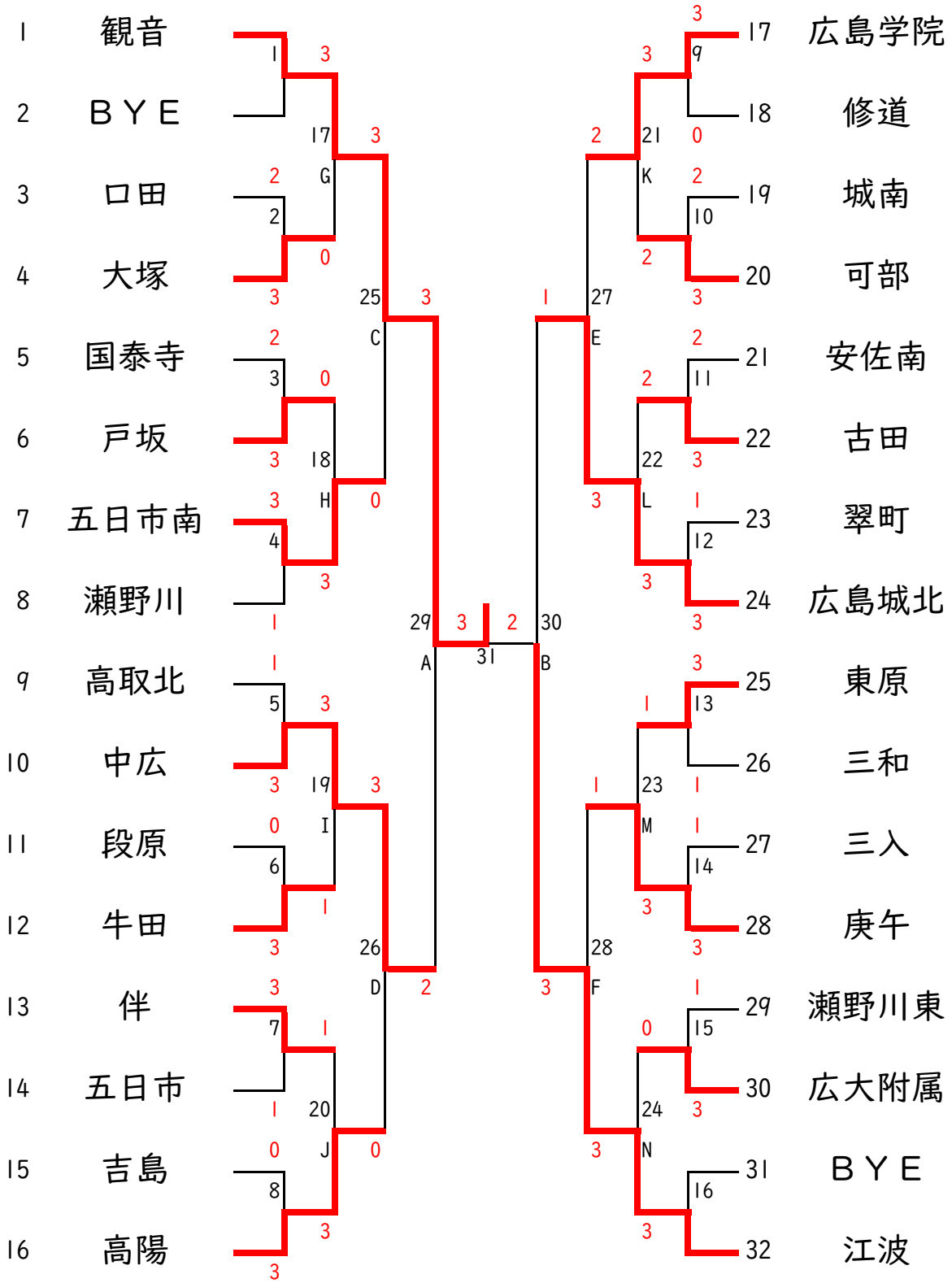
1 観音
2 ＢＹＥ
3 口田
4 大塚
5 国泰寺
6 戸坂
7 五日市南
8 瀬野川
9 高取北
10 中広
11 段原
12 牛田
13 伴
14 五日市
15 吉島
16 高陽
17 広島学院
18 修道
19 城南
20 可部
21 安佐南
22 古田
23 翠町
24 広島城北
25 東原
26 三和
27 三入
28 庚午
29 瀬野川東
30 広大附属
31 ＢＹＥ
32 江波
A
B
C
D
E
F
G
H
I
J
K
L
M
N

女子団体戦

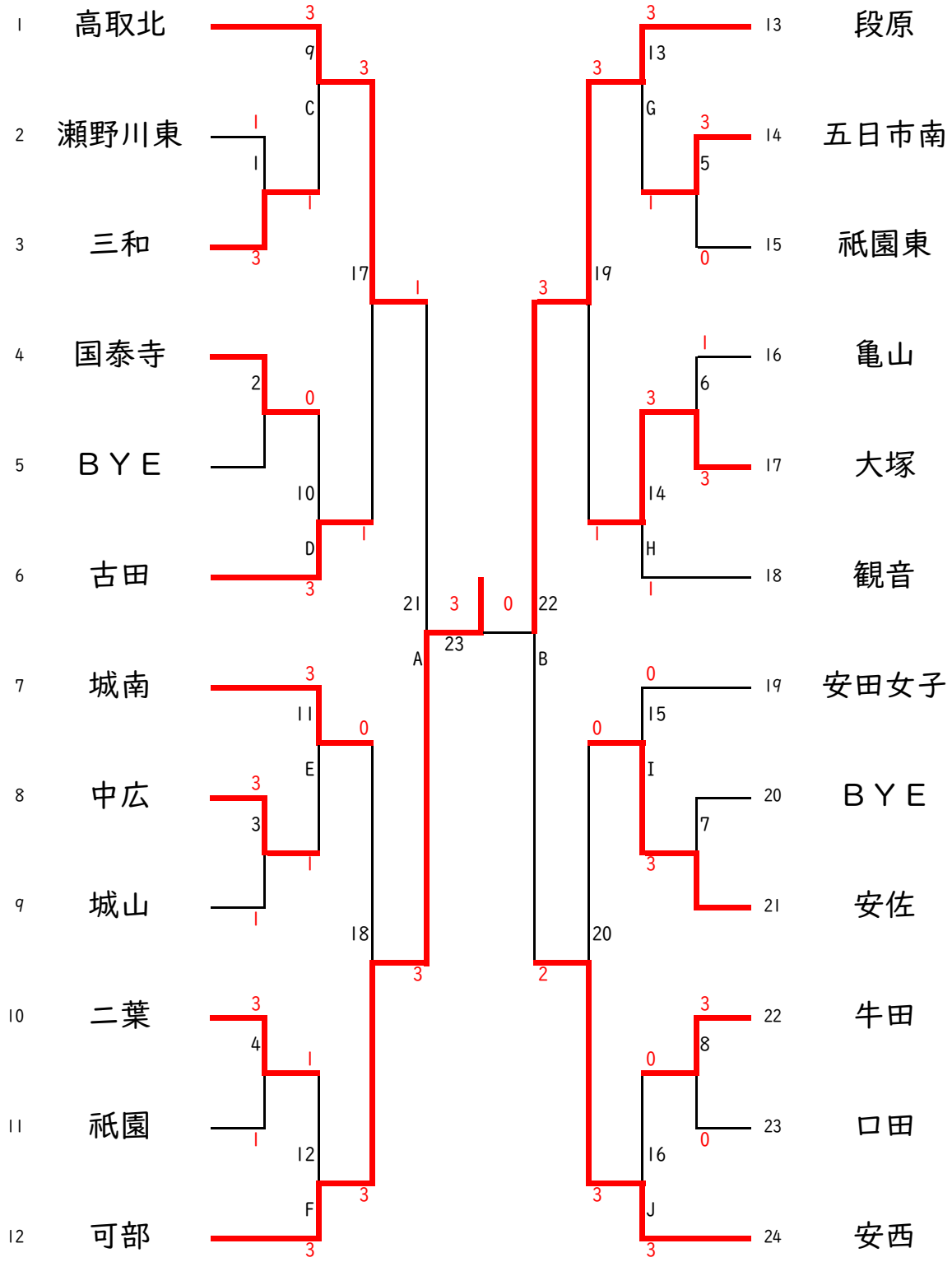
1 高取北
2 瀬野川東
3 三和
4 国泰寺
5 ＢＹＥ
6 古田
7 城南
8 中広
9 城山
10 二葉
11 祇園
12 可部
13 段原
14 五日市南
15 祇園東
16 亀山
17 大塚
18 観音
19 安田女子
20 ＢＹＥ
21 安佐
22 牛田
23 口田
24 安西
A
B

【男子団体順位決定戦】

【男子団体３・４位決定戦】

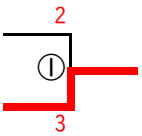

【男子団体５～７位決定戦】

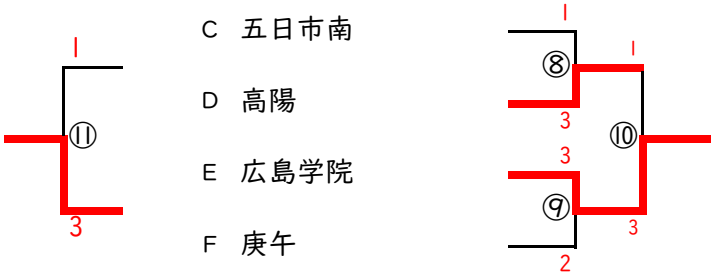

【男子団体出場決定戦】

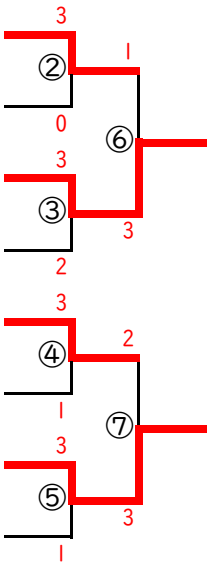

【女子団体順位決定戦】

【女子団体３位決定戦】

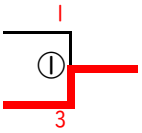

【女子団体出場決定戦】

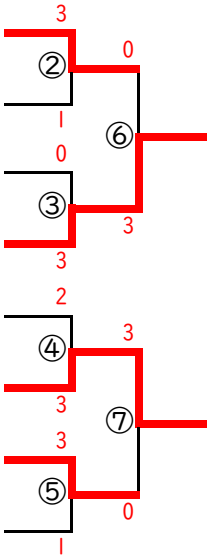

男子個人戦　ＮＯ．１

1	原　涼太	牛田	
2	関本　慶太	祇園東	
3	丸山　瑛大	崇徳	
4	藤本　雅之	江波	
5	河原　悠泰	広大附属	
6	山田　泰雅	広島学院	
7	黒川　瞬汰	高取北	
8	井原　日葵	可部	
9	松本　俐人	瀬野川	
10	米田　雅	戸山	
11	宗像　真希	古田	
12	増本　航士	翠町	
13	小島　寛大	五日市南	
14	青木　真翔	吉島	
15	周藤　玲央	広島中等	
16	松田　鉄平	城山	
17	柳川　優心	二葉	
18	宮本　勇希	城南	
19	勝乗　寿敏	観音	
20	中山　正磨	国泰寺	
21	隆杉　健太	仁保	
22	西本　雅	東原	
23	曽根　諒太	井口台	
24	藤井　義喜	戸坂	
25	渡部　大翔	三入	
~~26~~	~~田中　尊~~	~~己斐~~	
27	山口　唯仁	矢野	
28	四元　凪稀	三和	
29	野間　甘寧	高取北	
30	藤岡　慎	段原	
31	日山　凌	広島城北	
32	都築　尚宏	中広	
33	坂中　惺	祇園	
34	蜂須賀　智己	なぎさ	
35	竹田　柊斗	高陽	
36	澁谷　祐太	観音	
37	小野　勇翔	大塚	
38	山田　穏	江波	
39	佐方　伸次	井口	
40	西田　昴生	高陽	
41	松本　玄輝	広大附属	
42	池田　唯人	大塚	
43	吉本　旬	戸坂	
44	佐久間　陽介	五日市南	
45	銭本　晃	高取北	
46	山根　大志	観音	
47	金本　颯太	瀬野川	
48	桒原　煌大	東原	
49	安藤　春絆	二葉	
50	稲田　祐貴	吉島	
51	松浦　玲也	古田	
52	竹下　塁人	段原	
53	松下　直暉	江波	
54	谷本　拓斗	庚午	
55	堀元　健太郎	安佐	
56	小池　樹輝	五日市	
57	堂野　陽太	口田	
58	川本　稀大	広島城北	
59	前中　大和	阿戸	
60	星月　海斗	崇徳	
61	久保　宗介	安佐南	
62	萬代　光	可部	
63	弥野　維月	観音	
64	内谷　優希	城南	
65	鹿野　聖陽	広大附属	
66	安田　瑠生	三和	
67	井藤　大晴	国泰寺	
68	小松　圭佑	広島学院	
69	信原　凛人	大塚	
70	河野　直也	白木	
71	田村　柚樹	五日市観音	
72	角本　優	翠町	
73	森脇　洋斗	中広	
74	下田　陽真	修道	
75	大嶋　悠暉	牛田	
76	石原　颯大	東原	

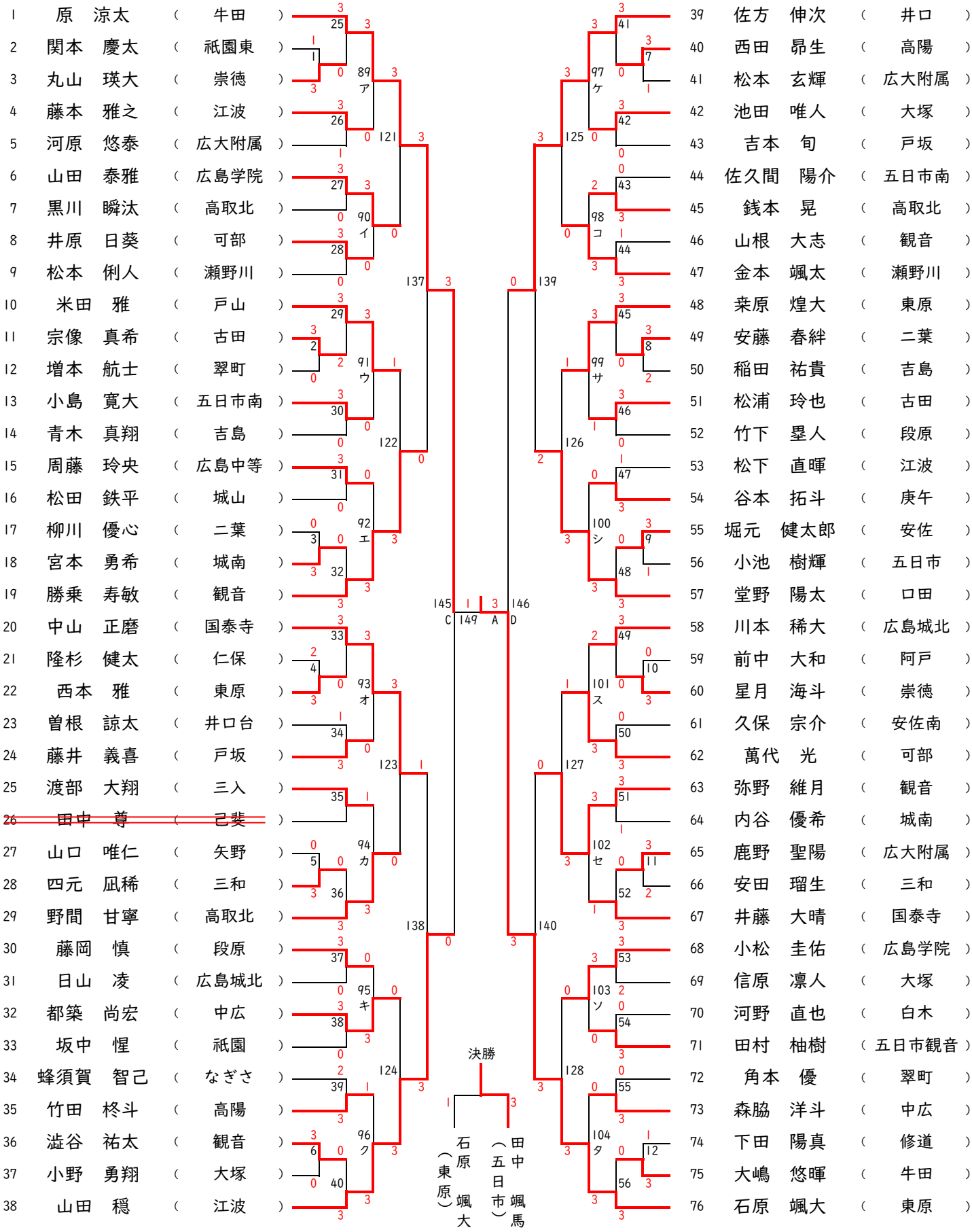

男子個人戦　ＮＯ．２

77	髻谷　響生	（	伴 ）
78	石原　亘	（	三入 ）
79	鷲見　拓哉	（	古田 ）
80	片川　拓海	（	吉島 ）
81	山岡　空太	（	段原 ）
82	上野　弘喜	（	観音 ）
83	井藤　光貴	（	三和 ）
84	松田　悠希	（	高取北 ）
85	沖津　大吾	（	瀬野川 ）
86	八谷　遙	（	庚午 ）
87	妙見　理人	（	安佐南 ）
88	山代屋　陽平	（	仁保 ）
89	木村　聡介	（	五日市南 ）
90	松浦　佑樹	（	牛田 ）
91	長藤　吏玖	（	東原 ）
92	小谷　雅貴	（	二葉 ）
93	多田　凜太郎	（	中広 ）
94	寺川　一心	（	幟町 ）
95	高尾　太郎	（	高陽 ）
96	宮本　昌輝	（	観音 ）
97	花岡　汰一	（	吉島 ）
98	江畑　杏哉	（	高陽 ）
99	宗近　柚	（	高取北 ）
100	門　修司	（	広島城北 ）
101	藤本　翔志	（	翠町 ）
102	佐藤　幸太朗	（	祇園 ）
103	沖　翔希	（	井口台 ）
104	佐々木　公晟	（	矢野 ）
105	田中　颯馬	（	五日市 ）
106	花石　海翔	（	可部 ）
107	大島　拓真	（	大塚 ）
108	新屋　怜生	（	広大附属 ）
109	谷　裕輝	（	古田 ）
110	大上　侑恭	（	江波 ）
111	山田　悠陽	（	広島学院 ）
112	赤木　飛雄芽	（	戸坂 ）
113	山本　真	（	城山 ）
114	稲澤　悠月	（	城南 ）
115	間野　蒼生	（	安佐南 ）
116	福島　陽太	（	古田 ）
117	嶋末　仁	（	戸坂 ）
118	伊津野　昴	（	高陽 ）
119	今桐　來雅	（	城山 ）
120	濱本　貴士	（	江波 ）
121	相田　伊織	（	広大附属 ）
122	正木　蒼真	（	祇園 ）
123	相　哲信	（	崇徳 ）
124	澤田　和樹	（	中広 ）
125	片野　清蔵	（	吉島 ）
126	土井　修	（	五日市観音 ）
127	勇内　辰哉	（	東原 ）
128	佐々木　親之	（	阿戸 ）
129	鈴木　瞬	（	翠町 ）
130	木村　星砂	（	城南 ）
~~131~~	~~原田　悠佑~~	（	~~広島学院~~ ）
132	北升　辿明	（	白木 ）
133	平石　千尋	（	広島城北 ）
134	住川　将	（	広島学院 ）
135	松原　颯眞	（	三和 ）
136	折出　蒼仁	（	大塚 ）
137	小田　翔梧	（	戸坂 ）
138	植木　悠斗	（	三入 ）
139	高岡　祐大	（	段原 ）
140	上田　一颯	（	瀬野川 ）
141	正木　悠登	（	修道 ）
142	小野　凌空	（	庚午 ）
143	西村　駿	（	高取北 ）
144	山田　康介	（	五日市南 ）
145	福本　款太	（	観音 ）
146	上野　悠惺	（	可部 ）
147	西川　琉星	（	戸山 ）
148	岩原　芽来	（	牛田 ）
149	平岡　幸太	（	己斐 ）
150	藤本　泰地	（	広大東雲 ）
151	林　拓海	（	安西 ）
152	江崎　空	（	江波 ）

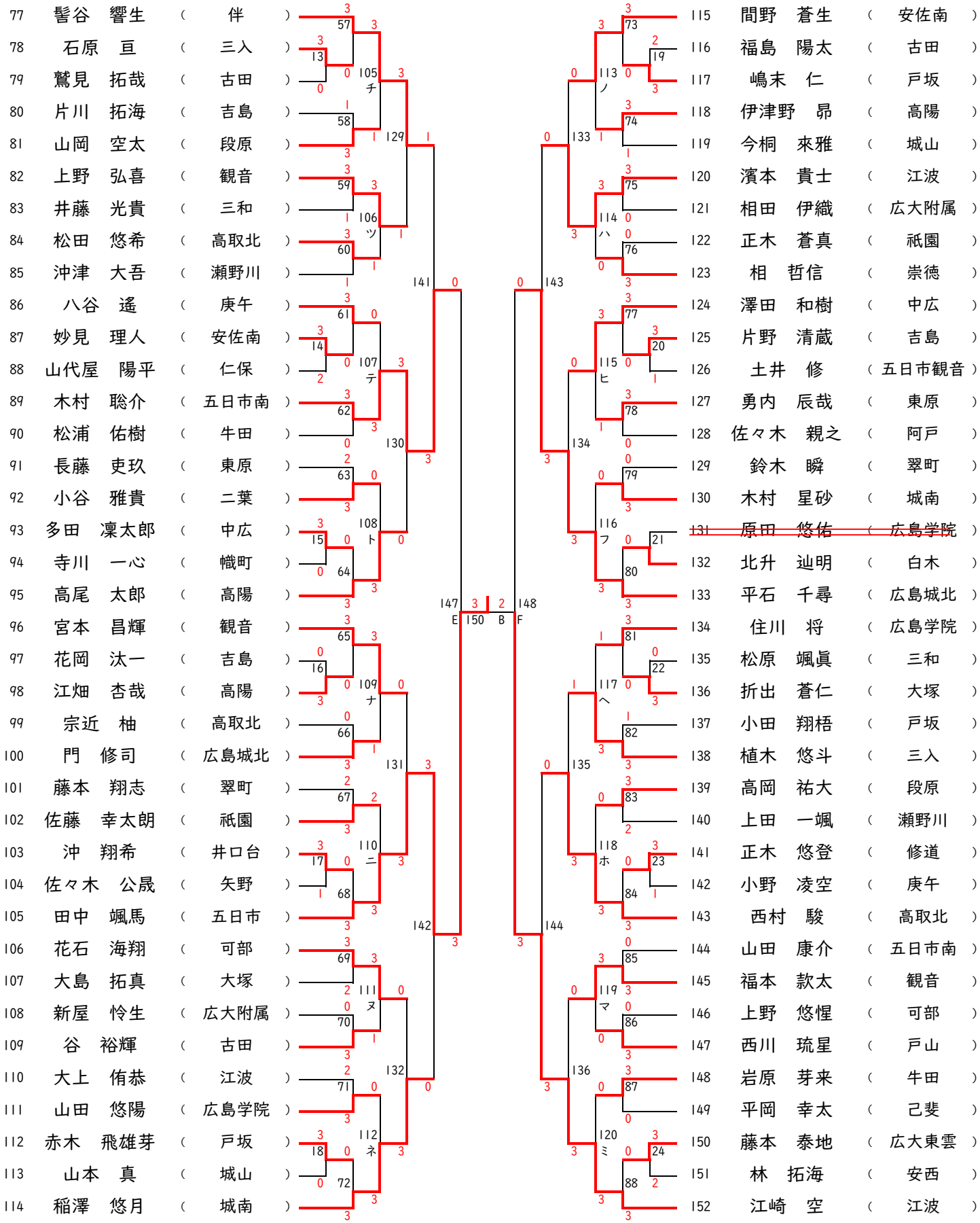

【男子個人順位決定戦】

【男子個人３・４位決定戦】

A　原　涼太　（牛　田）　0
B　江崎　空　（江　波）　3
㉕

【男子個人５～７位決定戦】

C　山田　穏　（江　波）　3
D　佐方　伸次　（井　口）　0
㉖
E　木村　聡介　（五日市南）　3
F　平石　千尋　（広島城北）　1
㉗
㉘　3　2
㉙　3　0

【男子個人県大会出場決定戦】

ア 藤本　雅之　（江　波）　1
イ 井原　日葵　（可　部）　3
①
ウ 小島　寛大　（五日市南）　1
エ 周藤　玲央　（広島中等）　3
②
⑰　1　3
オ 藤井　義喜　（戸　坂）　3
カ 渡部　大翔　（三　入）　2
③
キ 藤岡　慎　（段　原）　2
ク 竹田　柊斗　（高　陽）　3
④
⑱　1　3
ケ 池田　唯人　（大　塚）　0
コ 銭本　晃　（高取北）　3
⑤
サ 松浦　玲也　（古　田）　3
シ 谷本　拓斗　（庚　午）　0
⑥
⑲　3　1
ス 川本　稀大　（広島城北）　3
セ 井藤　大晴　（国泰寺）　2
⑦
ソ 田村　柚樹　（五日市観音）　1
タ 森脇　洋斗　（中　広）　3
⑧
⑳　3　1
チ 山岡　空太　（段　原）　0
ツ 松田　悠希　（高取北）　3
⑨
テ 八谷　遙　（庚　午）　3
ト 小谷　雅貴　（二　葉）　0
⑩
㉑　0　3
ナ 門　修司　（広島城北）　3
ニ 佐藤　幸太朗　（祇　園）　1
⑪
ヌ 谷　裕輝　（古　田）　2
ネ 山田　悠陽　（広島学院）　3
⑫
㉒　3　2
ノ 伊津野　昂　（高　陽）　3
ハ 相　哲信　（崇　徳）　1
⑬
ヒ 勇内　辰哉　（東　原）　3
フ 木村　星砂　（城　南）　2
⑭
㉓　2　3
ヘ 住川　将　（広島学院）　3
ホ 高岡　祐大　（段　原）　0
⑮
マ 西川　琉星　（戸　山）　3
ミ 岩原　芽来　（牛　田）　1
⑯
㉔　3　2

女子個人戦　ＮＯ．１

1	松本　唯花	段原	
2	渋谷　心羽	瀬野川東	
3	佐野　怜香	安佐	
4	林　朱凛	城南	
5	大上　菜々	三入	
6	寺島　唯	己斐	
7	橘髙　りお	五日市南	
8	渡邊　夏蓮	高取北	
9	三宅　結衣	可部	
10	和氣　彩花	牛田	
11	山本　蒼	中広	
12	竹野　佑菜	五日市観音	
13	城平　さくら	大塚	
14	佐藤　穂香	段原	
15	前川　栞南	可部	
16	中道　梨花	庚午	
17	青本　結亜	城南	
18	中村　日向子	矢野	
19	三浦　佳奈子	五日市南	
20	山瀬　美乃理	国泰寺	
21	龍本　奈月	安西	
22	濱松　実央	高取北	
23	松本　悠暖	口田	
24	髙畠　凜	三和	
25	秋山　美奈子	二葉	
26	松本　唯那	広島女学院	
27	昌木　結	祇園	
28	湊　蒼彩	古田	
29	青木　麻陽	瀬野川	
30	石川　陽菜	城南	
31	竹内　理美	白木	
32	橋田　泉希	広島女学院	
33	佐藤　美月	中広	
34	大西　心春	五日市	
35	山本　愛捺	高取北	
36	西田　栞奈	高取北	
37	竹下　真央	瀬野川東	
38	高橋　舞華	五日市南	
39	酒井　柚佳	広大附属	
40	梶本　真央	安佐	
41	瀬野　遥	己斐	
42	山田　彩羽	可部	
43	岩森　琴美	城南	
44	坂本　萌衣	温品	
45	夏川　七帆	亀山	
46	明神　愛純	五日市南	
47	小池　美南	安田女子	
48	奥　菜瑠美	大塚	
49	佐伯　莉奈	観音	
50	藤原　椿	ＮＤ清心	
51	藤森　あかり	国泰寺	
52	吉岡　慧音	安佐	
53	塩飽　真央	可部	
54	鬼塚　実優	安西	
55	~~西村　美里~~	~~五日市観音~~	
56	岩田　千莉南	戸坂	

決勝

前川　栞南（可部）　3 － 0　坂田　夏美（安西）

女子個人戦　ＮＯ．２

57	坂田　夏美	（	安西 ）
58	倉本　晴加	（	温品 ）
59	原　宥子	（	ＮＤ清心 ）
60	佐々木　桃空	（	口田 ）
61	栗栖　由貴	（	五日市南 ）
62	中井　優花	（	祇園 ）
63	奥　礼実	（	安田女子 ）
64	勝部　心咲	（	段原 ）
65	住中　未来	（	五日市観音 ）
66	橋山　由奈	（	安佐 ）
67	金川　瑞季	（	牛田 ）
68	田中　結子	（	己斐 ）
69	椿　奈優	（	城南 ）
70	立川　凜乃	（	可部 ）
71	立川　笑	（	安西 ）
72	米倉　理美	（	国泰寺 ）
73	上原　咲子	（	戸坂 ）
74	高橋　志乃	（	三和 ）
75	三浦　佐和	（	可部 ）
76	佐藤　瑚十	（	安佐 ）
77	河野　陽向	（	観音 ）
78	幸野　未夢	（	中広 ）
79	廣中　こはく	（	亀山 ）
80	亀島　麻凛	（	広島女学院 ）
81	麻生　彩希	（	城南 ）
82	宮野　結愛	（	高取北 ）
83	梶岡　花凜	（	五日市南 ）
84	江木　希乃香	（	二葉 ）
85	屋敷　真佑	（	二葉 ）
86	渡邊　ありの	（	国泰寺 ）
87	牟田　小真知	（	安佐 ）
88	石田　実央	（	高取北 ）
89	奥田　悠花	（	広島中等 ）
90	藤本　美音	（	古田 ）
91	桐木平　奏音	（	五日市南 ）
92	中下　絵菜	（	可部 ）
93	安井　友香	（	安西 ）
94	中本　真優	（	牛田 ）
95	大原　凛子	（	ＮＤ清心 ）
96	大濱　楓花	（	安田女子 ）
97	大田　留莉菜	（	三和 ）
98	廣中　莉乃	（	大塚 ）
99	小林　真愛	（	段原 ）
100	上岡　愛未	（	亀山 ）
101	村田　実優	（	高取北 ）
102	田川　莉緒	（	城山 ）
103	吉岡　里奈	（	城南 ）
104	藤本　乃愛	（	瀬野川東 ）
105	益田　陽菜	（	観音 ）
106	堀江　彩心	（	大塚 ）
107	溝之　絆	（	五日市観音 ）
108	上田　心菜	（	可部 ）
109	上木　優花	（	矢野 ）
110	洲濱　夢咲	（	伴 ）
111	大田　愛子	（	中広 ）
112	上田　歩果	（	広島女学院 ）

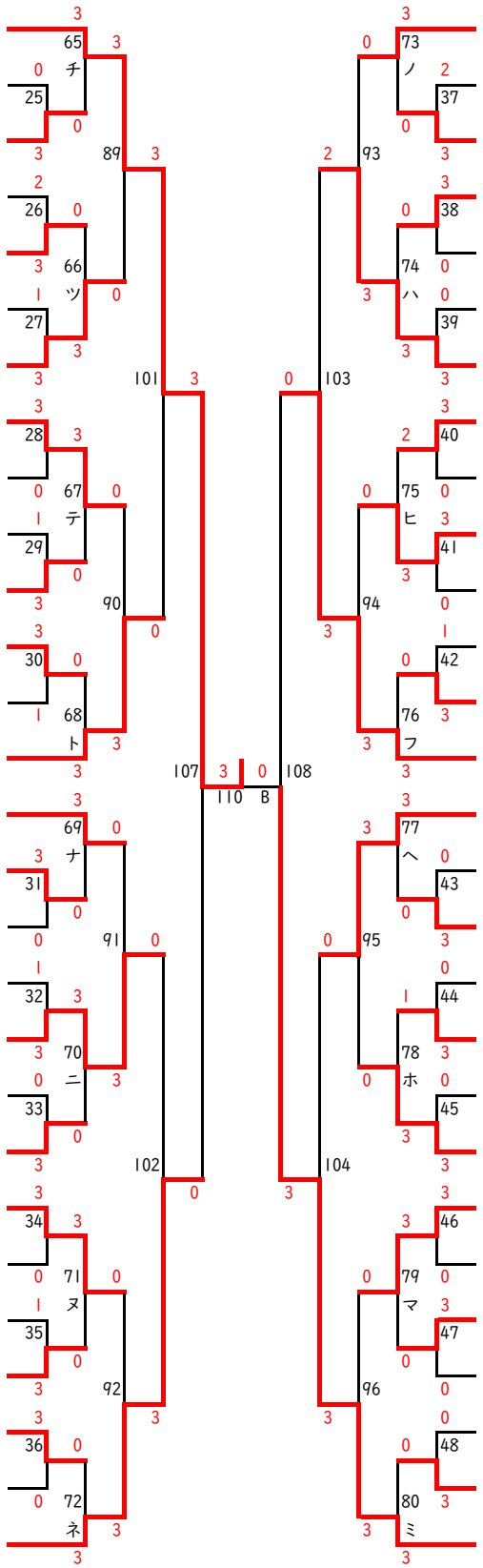

【女子個人順位決定戦】

【女子個人３，４位決定戦】

A　岩田　千莉南　（戸　　坂）　0
B　上田　歩果　（広島女学院）　3
㉕

【女子個人５位決定戦】

C　松本　唯花（段　　原）　3
D　青木　麻陽（瀬　野　川）　0
㉖
E　江木　希乃香（二　　葉）　0
F　廣中　莉乃（大　　塚）　3
㉗
㉘　2　3

【女子個人県大会出場決定戦】

ア　佐野　怜香　（安　　佐）　0
イ　寺島　唯　（己　　斐）　3
①
ウ　渡邊　夏蓮　（高　取　北）　3
エ　城平　さくら（大　　塚）　0
②
⑰　0　3
オ　青本　結亜　（城　　南）　2
カ　三浦　佳奈子（五日市南）　3
③
キ　髙畠　凜　（三　　和）　1
ク　昌木　結　（祇　　園）　3
④
⑱　3　1
ケ　石川　陽菜　（城　　南）　3
コ　佐藤　美月　（中　　広）　1
⑤
サ　酒井　柚佳　（広大附属）　3
シ　梶本　真央　（安　　佐）　2
⑥
⑲　1　3
ス　夏川　七帆　（亀　　山）　3
セ　小池　美南　（安田女子）　1
⑦
ソ　塩飽　真央　（可　　部）　1
タ　鬼塚　実優　（安　　西）　3
⑧
⑳　0　3
チ　原　宥子　（ＮＤ清心）　3
ツ　栗栖　由貴　（五日市南）　0
⑨
テ　金川　瑞季　（牛　　田）　0
ト　田中　結子　（己　　斐）　3
⑩
㉑　0　3
ナ　米倉　理美　（国　泰　寺）　3
ニ　河野　陽向　（観　　音）　3
⑪
ヌ　麻生　彩希　（城　　南）　0
ネ　宮野　結愛　（高　取　北）　3
⑫
㉒　3　0
ノ　牟田　小真知（安　　佐）　0
ハ　石田　実央　（高　取　北）　3
⑬
ヒ　中下　絵菜　（可　　部）　3
フ　大田　留莉菜（三　　和）　0
⑭
㉓　3　1
ヘ　村田　実優　（高　取　北）　0
ホ　吉岡　里奈　（城　　南）　3
⑮
マ　上田　心菜　（可　　部）　2
ミ　大田　愛子　（中　　広）　3
⑯
㉔　3　1