# 第７１回広島市中学校総合体育大会　卓球の部

主　催　広島市教育委員会　広島市中学校体育連盟
主　管　広島市中学校体育連盟卓球専門委員会
期　日　令和５年７月２９日（土）ＡＭ８：３０～
　　令和５年７月３０日（日）ＡＭ８：３０～
会　場　大和興産安佐北区スポーツセンター（７月２９日（土））
　　大和興産安佐北区スポーツセンター（７月３０日（日））

## 男子団体戦

| | | |
|---|---|---|
| 1 | 観音 | 中学校 |
| 2 | 広島城北 | 中学校 |
| 3 | 広島学院 | 中学校 |
| 4 | 江波 | 中学校 |
| 5 | 五日市南 | 中学校 |
| 6 | 可部 | 中学校 |
| 7 | 庚午 | 中学校 |
| 8 | 中広 | 中学校 |

## 女子団体戦

| | | |
|---|---|---|
| 1 | 可部 | 中学校 |
| 2 | 段原 | 中学校 |
| 3 | 安西 | 中学校 |
| 4 | 高取北 | 中学校 |
| 5 | 観音 | 中学校 |
| 6 | 安佐 | 中学校 |
| 7 | 城南 | 中学校 |
| 8 | 国泰寺 | 中学校 |

## 男子個人戦

| | | | | | |
|---|---|---|---|---|---|
| 1 | 田中　颯馬 | （五日市） | 17 | 松本　俐人 | （瀬野川） |
| 2 | 江崎　空 | （江波） | 18 | 門　修司 | （広島城北） |
| 3 | 石原　颯大 | （東原） | 19 | 宮本　昌輝 | （観音） |
| 4 | 平石　千尋 | （広島城北） | 20 | 森本　匠 | （修道） |
| 5 | 髻谷　響生 | （伴） | 21 | 山田　泰雅 | （広島学院） |
| 6 | 木村　聡介 | （五日市南） | 22 | 米田　雅 | （戸山） |
| 7 | 原　涼太 | （牛田） | 23 | 都築　尚宏 | （中広） |
| 8 | 中山　正磨 | （国泰寺） | 24 | 福本　款太 | （観音） |
| 9 | 濱本　貴士 | （江波） | 25 | 川本　稀大 | （広島城北） |
| 10 | 菅　朔太郎 | （祇園） | 26 | 渡邉　たすく | （広島学院） |
| 11 | 山田　穏 | （江波） | 27 | 西川　琉星 | （戸山） |
| 12 | 住川　将 | （広島学院） | 28 | 西村　駿 | （高取北） |
| 13 | 佐方　伸次 | （井口） | 29 | 黒川　瞬汰 | （高取北） |
| 14 | 勝乗　寿敏 | （観音） | 30 | 周藤　玲央 | （広島中等） |
| 15 | 堂野　陽太 | （口田） | 31 | 山田　康介 | （五日市南） |
| 16 | 稲澤　悠月 | （城南） | 32 | 赤木　飛雄芽 | （戸坂） |

## 女子個人戦

| | | | | | |
|---|---|---|---|---|---|
| 1 | 坂田　夏美 | （安西） | 17 | 河合　優月 | （亀山） |
| 2 | 前川　栞南 | （可部） | 18 | 岩森　琴美 | （城南） |
| 3 | 岩田　千莉南 | （戸坂） | 19 | 西田　栞奈 | （高取北） |
| 4 | 松本　唯花 | （段原） | 20 | 渡邊　夏蓮 | （高取北） |
| 5 | 屋敷　真佑 | （二葉） | 21 | 林　朱凛 | （城南） |
| 6 | 小林　真愛 | （段原） | 22 | 上木　優花 | （矢野） |
| 7 | 山田　彩羽 | （可部） | 23 | 高橋　志乃 | （三和） |
| 8 | 青木　麻陽 | （瀬野川） | 24 | 佐藤　美月 | （中広） |
| 9 | 佐藤　穂香 | （段原） | 25 | 橘髙　りお | （五日市南） |
| 10 | 桐木平　奏音 | （五日市南） | 26 | 鬼塚　実優 | （安西） |
| 11 | 勝部　心咲 | （段原） | 27 | 河野　陽向 | （観音） |
| 12 | 廣中　莉乃 | （大塚） | 28 | 塩飽　真央 | （可部） |
| 13 | 立川　凜乃 | （可部） | 29 | 藤本　乃愛 | （瀬野川東） |
| 14 | 江木　希乃香 | （二葉） | 30 | 湊　蒼彩 | （古田） |
| 15 | 上田　歩果 | （広島女学院） | 31 | 石田　実央 | （高取北） |
| 16 | 三浦　佐和 | （可部） | 32 | 益田　陽菜 | （観音） |

# 男子団体戦

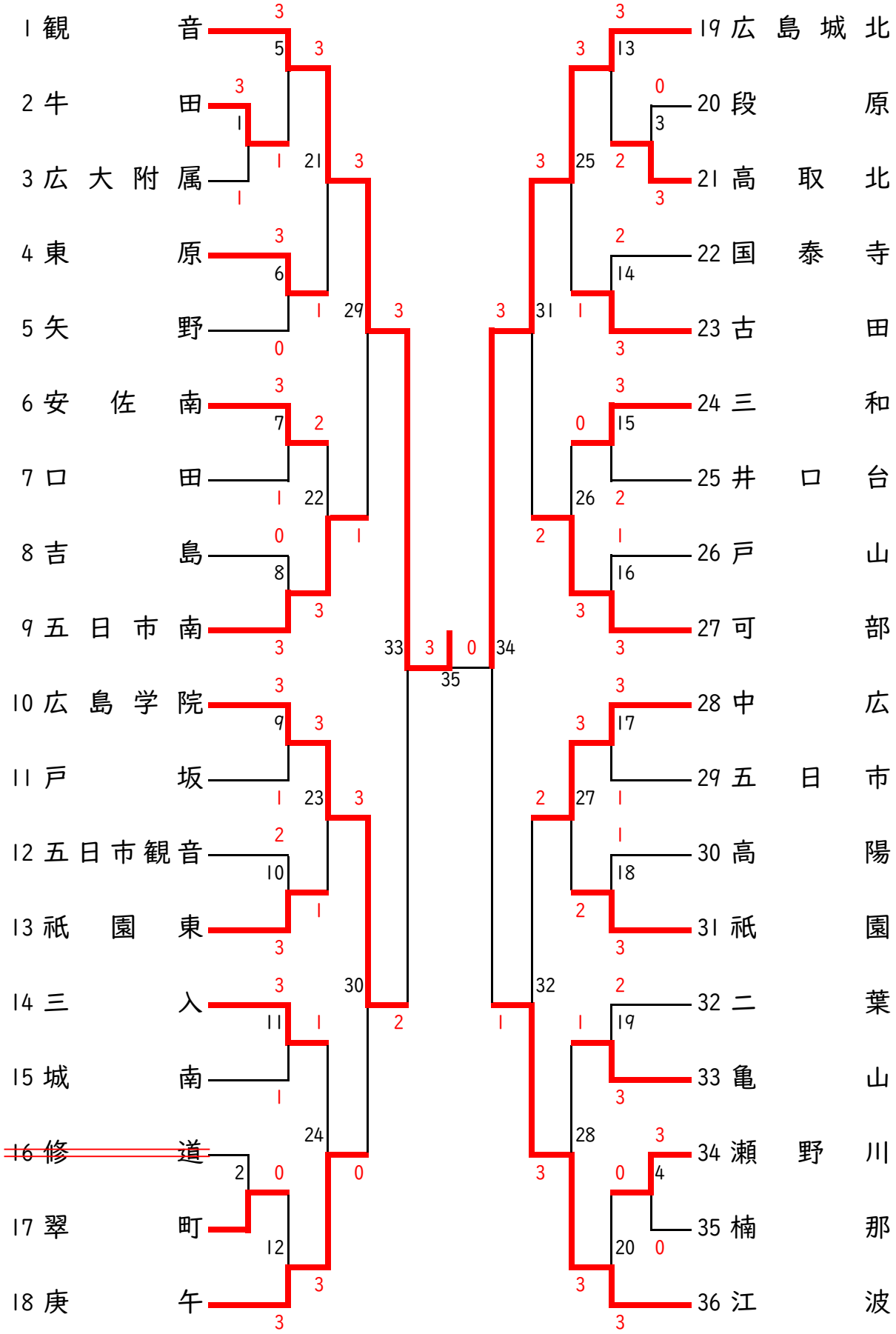
1 観音
2 牛田
3 広大附属
4 東原
5 矢野
6 安佐南
7 口田
8 吉島
9 五日市南
10 広島学院
11 戸坂
12 五日市観音
13 祇園東
14 三入
15 城南
16 修道
17 翠町
18 庚午
19 広島城北
20 段原
21 高取北
22 国泰寺
23 古田
24 三和
25 井口台
26 戸山
27 可部
28 中広
29 五日市
30 高陽
31 祇園
32 二葉
33 亀山
34 瀬野川
35 楠那
36 江波

# 女子団体戦

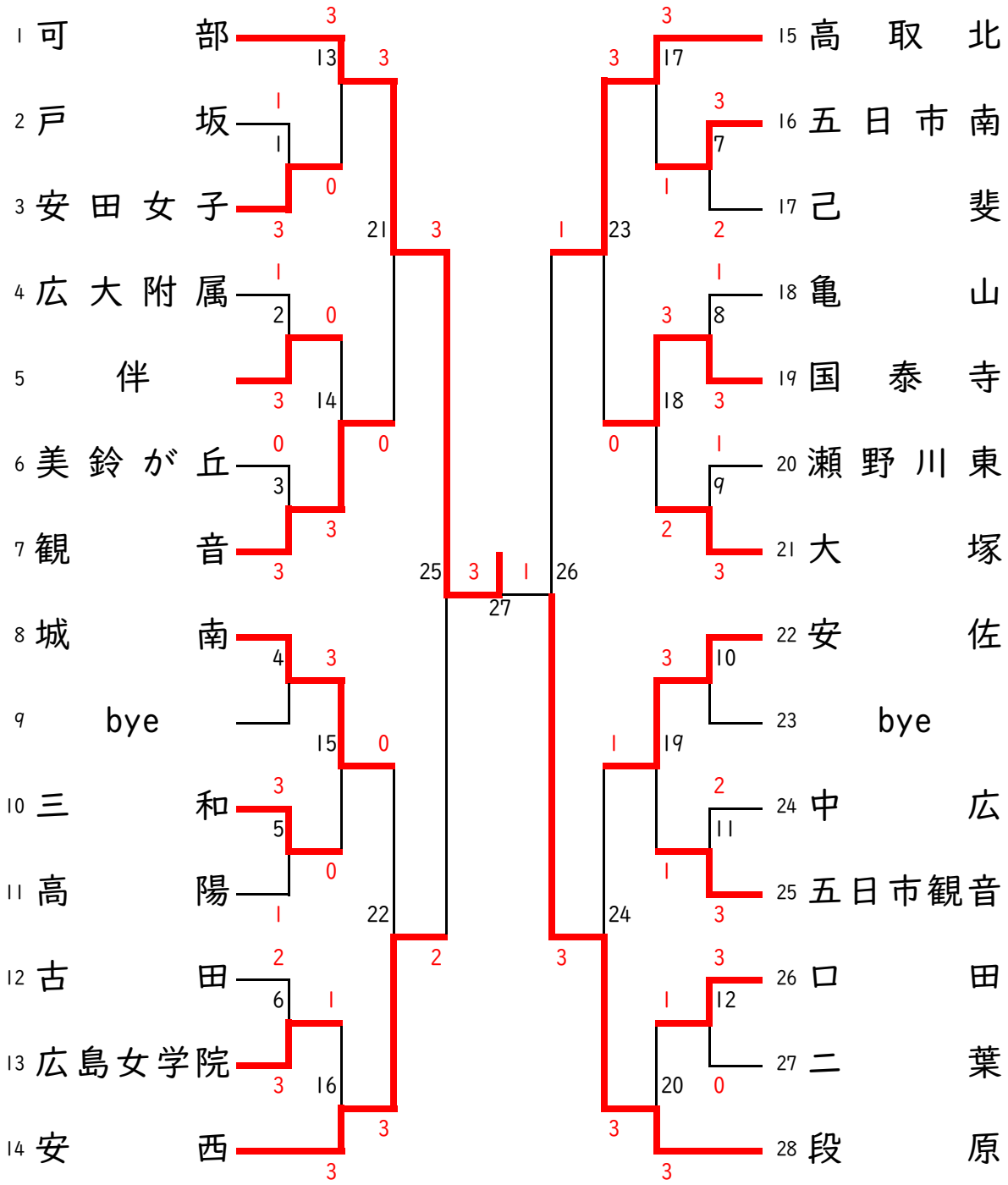
1 可部
2 戸坂
3 安田女子
4 広大附属
5 伴
6 美鈴が丘
7 観音
8 城南
9 bye
10 三和
11 高陽
12 古田
13 広島女学院
14 安西
15 高取北
16 五日市南
17 己斐
18 亀山
19 国泰寺
20 瀬野川東
21 大塚
22 安佐
23 bye
24 中広
25 五日市観音
26 口田
27 二葉
28 段原

# 男子個人戦　ＮＯ．１

| | | | |
|---|---|---|---|
| 1 | 田中　颯馬 | 五日市 | |
| 2 | 寺川　一心 | 幟町 | |
| 3 | 長藤　吏玖 | 東原 | |
| 4 | 土肥　奏翔 | 口田 | |
| 5 | 梶梅　悠作 | 広島学院 | |
| 6 | 松本　俐人 | 瀬野川 | |
| 7 | 高藤　成暖 | 庚午 | |
| 8 | 神尾　怜音 | 広大附属 | |
| 9 | 河野　直也 | 白木 | |
| 10 | 小田　遥翔 | 二葉 | |
| 11 | 内谷　優希 | 城南 | |
| 12 | 澤田　和樹 | 中広 | |
| 13 | 江畑　杏哉 | 高陽 | |
| 14 | 間野　蒼生 | 安佐南 | |
| 15 | 山岡　空太 | 段原 | |
| 16 | 川本　稀大 | 広島城北 | |
| 17 | 井原　日葵 | 可部 | |
| 18 | 湧廣　真 | 大塚 | |
| 19 | 田丸　優吾 | 五日市観音 | |
| 20 | 山根　大志 | 観音 | |
| 21 | 濱本　貴士 | 江波 | |
| 22 | 髻谷　響生 | 伴 | |
| 23 | 岡本　経汰 | 庚午 | |
| 24 | 荒木　聡太 | 広島中等 | |
| 25 | 井上　修佑 | 五日市南 | |
| 26 | 岩原　芽来 | 牛田 | |
| 27 | 竹田　柊斗 | 高陽 | |
| 28 | 井藤　大晴 | 国泰寺 | |
| 29 | 宮本　勇希 | 城南 | |
| 30 | 山徳　祐人 | 仁保 | |
| 31 | 山田　泰雅 | 広島学院 | |
| 32 | 黒川　瞬汰 | 高取北 | |
| 33 | 藤井　義喜 | 戸坂 | |
| 34 | 三澤　優真 | 観音 | |
| 35 | 片川　拓海 | 吉島 | |
| 36 | 中村　新 | 三和 | |
| 37 | 高橋　優作 | 三入 | |
| 38 | 鹿野　聖陽 | 広大附属 | |
| 39 | 佐々木　公晟 | 矢野 | |
| 40 | 鵜東　錬 | 祇園 | |
| 41 | 長川　琉輝 | 可部 | |
| 42 | 佐方　伸次 | 井口 | |
| 43 | 山田　穏 | 江波 | |
| 44 | 畠　万無 | 古田 | |
| 45 | 島田　来樹 | 亀山 | |
| 46 | 正木　蒼真 | 祇園 | |
| 47 | 福永　健太 | 瀬野川 | |
| 48 | 菅　優希 | 庚午 | |
| 49 | 蜂須賀　智己 | なぎさ | |
| 50 | 西川　琉星 | 戸山 | |
| 51 | 川田　蓮 | 楠那 | |
| 52 | 松岡　明慶 | 福木 | |
| 53 | 花石　海翔 | 可部 | |
| 54 | 宮本　昌輝 | 観音 | |
| 55 | 信原　凛斗 | 大塚 | |
| 56 | 青木　真翔 | 吉島 | |
| 57 | 藤岡　慎 | 段原 | |
| 58 | 川本　千晴 | 高陽 | |
| 59 | 川路　陸人 | 城山 | |
| 60 | 嶋末　仁 | 戸坂 | |
| 61 | 森脇　洋斗 | 中広 | |
| 62 | 石原　亘 | 三入 | |
| 63 | 石原　颯大 | 東原 | |
| 64 | 堂野　陽太 | 口田 | |
| 65 | 松尾　匠真 | 城南 | |
| 66 | 日山　凌 | 広島城北 | |
| 67 | 星月　海斗 | 崇徳 | |
| 68 | 鈴木　瞬 | 翠町 | |
| 69 | 山田　康介 | 五日市南 | |
| 70 | 佐藤　維吹 | 江波 | |
| 71 | 山田　悠陽 | 広島学院 | |
| 72 | 市江　奏磨 | 日浦 | |
| 73 | 佐藤　幸太朗 | 祇園 | |
| 74 | 都築　尚宏 | 中広 | |
| 75 | 渡部　大翔 | 三入 | |
| 76 | 四元　凪稀 | 三和 | |
| 77 | 河原　悠泰 | 広大附属 | |
| 78 | 沖津　大吾 | 瀬野川 | |
| 79 | 尾崎　洸斗 | 高取北 | |
| 80 | 瀬尾　倫太朗 | 広島中等 | |
| 81 | 権藤　祇音 | 国泰寺 | |
| 82 | 勇内　辰哉 | 東原 | |
| 83 | 上野　弘喜 | 観音 | |
| 84 | 原　涼太 | 牛田 | |

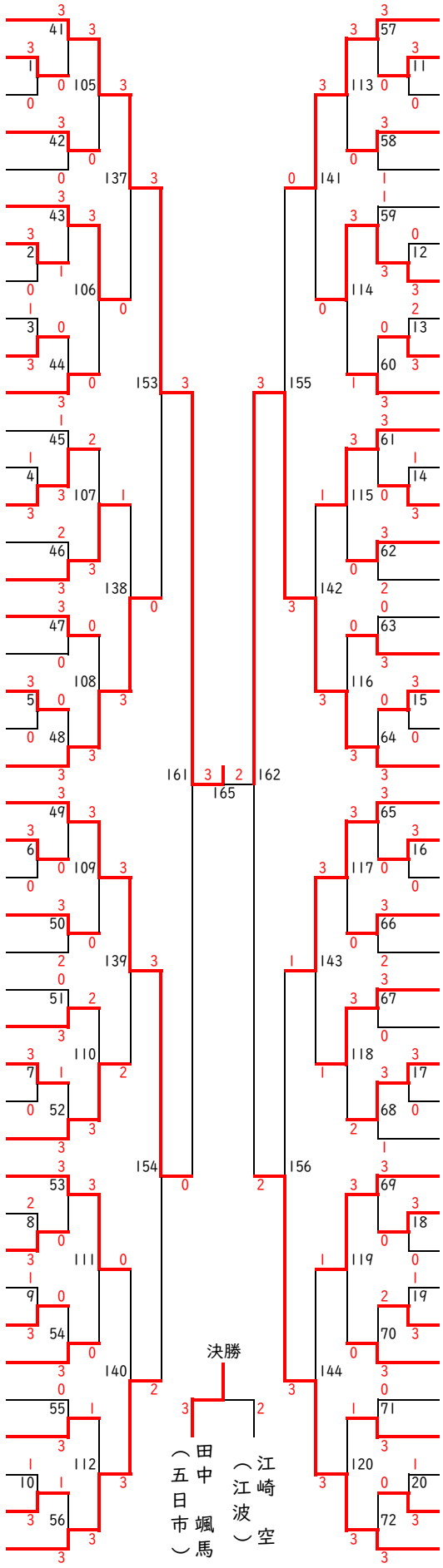

# 男子個人戦　ＮＯ．２

| | | | |
|---|---|---|---|
| 85 | 江崎　空 | 江波 | |
| 86 | 木村　星砂 | 城南 | |
| 87 | 松浦　玲也 | 古田 | |
| 88 | 松井　蒼明 | 落合 | |
| 89 | 落畠　悠 | 翠町 | |
| 90 | 八谷　瑠 | 庚午 | |
| 91 | 山本　廉也 | 瀬野川東 | |
| 92 | 田村　柚樹 | 五日市観音 | |
| 93 | 杖抜　康輝 | 三入 | |
| 94 | 門　修司 | 広島城北 | |
| 95 | 野間　甘寧 | 高取北 | |
| 96 | 渡邉　たすく | 広島学院 | |
| 97 | 山代屋　陽平 | 仁保 | |
| 98 | 林　拓海 | 安西 | |
| 99 | 萬代　光 | 可部 | |
| 100 | 小島　寛大 | 五日市南 | |
| 101 | 高橋　里玖 | 戸坂 | |
| 102 | 畑　壱征 | 口田 | |
| 103 | 弥野　維月 | 観音 | |
| 104 | 牧原　義希 | 吉島 | |
| 105 | 菅　朔太郎 | 祇園 | |
| 106 | 勝乗　寿敏 | 観音 | |
| 107 | 荒木　彰吾 | 口田 | |
| 108 | 北橋　恒人 | 祇園東 | |
| 109 | カンデル　ビジャヤ | 幟町 | |
| 110 | 濱田　凱吏 | 牛田 | |
| ~~111~~ | ~~桒原　煌大~~ | ~~東原~~ | |
| 112 | 高岡　祐太 | 段原 | |
| 113 | 相　哲信 | 崇徳 | |
| 114 | 岡部　琉聖 | 三和 | |
| 115 | 周藤　玲央 | 広島中等 | |
| 116 | 金本　颯太 | 瀬野川 | |
| 117 | 米田　雅 | 戸山 | |
| 118 | 原田　悠佑 | 広島学院 | |
| 119 | 大上　侑忝 | 江波 | |
| 120 | 松本　玄輝 | 広大附属 | |
| 121 | 伊津野　昴 | 高陽 | |
| 122 | 大島　拓真 | 大塚 | |
| 123 | 田中　利玖 | 中広 | |
| 124 | 山本　悠心 | 可部 | |
| 125 | 小谷　雅貴 | 二葉 | |
| 126 | 木村　聡介 | 五日市南 | |
| 127 | 平石　千尋 | 広島城北 | |
| 128 | 杉本　舜 | 五日市観音 | |
| 129 | 蔵本　宗介 | 可部 | |
| 130 | 西本　雅 | 東原 | |
| 131 | 谷本　拓斗 | 庚午 | |
| 132 | 田中　大和 | 段原 | |
| 133 | 新田　真輝 | 矢野 | |
| 134 | 谷　裕輝 | 古田 | |
| 135 | 森本　匠 | 修道 | |
| 136 | 坂中　惺 | 祇園 | |
| 137 | 植木　悠斗 | 三入 | |
| 138 | 松田　鉄平 | 城山 | |
| 139 | 山田　航輝 | 戸坂 | |
| 140 | 宇治木　悠真 | 中広 | |
| 141 | 山本　健太 | 亀山 | |
| 142 | 西村　駿 | 高取北 | |
| 143 | 花岡　汰一 | 吉島 | |
| 144 | 髙原　琉 | 高陽 | |
| ~~145~~ | ~~相田　伊織~~ | ~~広大附属~~ | |
| 146 | 南　陽己 | 安佐南 | |
| 147 | 住川　将 | 広島学院 | |
| 148 | 中山　正磨 | 国泰寺 | |
| 149 | 福本　健太郎 | 伴 | |
| 150 | 八島　颯太 | 口田 | |
| 151 | 丸山　瑛大 | 崇徳 | |
| 152 | 吉田　光希 | 五日市 | |
| 153 | 高尾　太郎 | 高陽 | |
| 154 | 大嶋　悠暉 | 牛田 | |
| 155 | 山﨑　隆央 | 東原 | |
| 156 | 福本　款太 | 観音 | |
| 157 | 藤本　翔士 | 翠町 | |
| 158 | 八谷　遙 | 庚午 | |
| 159 | 折出　蒼仁 | 大塚 | |
| 160 | 佐久間　陽介 | 五日市南 | |
| 161 | 赤木　飛雄芽 | 戸坂 | |
| 162 | 有田　海聖 | 江波 | |
| 163 | 上野　悠惺 | 可部 | |
| 164 | 上田　一颯 | 瀬野川 | |
| 165 | 赤嶺　快人 | 広島中等 | |
| ~~166~~ | ~~平井　大智~~ | ~~中広~~ | |
| 167 | 藤本　泰地 | 広大東雲 | |
| 168 | 稲澤　悠月 | 城南 | |

# 女子個人戦　ＮＯ．１

| | | | |
|---|---|---|---|
| 1 | 前川　栞南 | （ | 可部 ） |
| 2 | 大迫　あかり | （ | 五日市観音 ） |
| 3 | 橋山　由奈 | （ | 安佐 ） |
| 4 | 竹下　真央 | （ | 瀬野川東 ） |
| 5 | 大井　佐和 | （ | ＮＤ清心 ） |
| 6 | 山瀬　美乃理 | （ | 国泰寺 ） |
| 7 | 岩森　琴美 | （ | 城南 ） |
| 8 | 中本　真由 | （ | 牛田 ） |
| 9 | 松本　唯那 | （ | 広島女学院 ） |
| 10 | 佐伯　莉奈 | （ | 観音 ） |
| 11 | 鬼塚　実優 | （ | 安西 ） |
| 12 | 昌木　結 | （ | 祇園 ） |
| 13 | 夏川　七帆 | （ | 亀山 ） |
| 14 | 桐木平　奏音 | （ | 五日市南 ） |
| 15 | 湊　蒼彩 | （ | 古田 ） |
| 16 | 奥　礼美 | （ | 安田女子 ） |
| 17 | 城平　さくら | （ | 大塚 ） |
| 18 | 江木　希乃香 | （ | 二葉 ） |
| 19 | 三浦　佳奈子 | （ | 五日市南 ） |
| 20 | 溝尾　純礼 | （ | 亀山 ） |
| 21 | 山本　愛捺 | （ | 高取北 ） |
| 22 | 大田　留莉菜 | （ | 三和 ） |
| 23 | 中下　絵菜 | （ | 可部 ） |
| 24 | 上木　優花 | （ | 矢野 ） |
| 25 | 横山　夏生 | （ | 安西 ） |
| 26 | 櫻田　心優 | （ | 己斐 ） |
| 27 | 三村　衣舞月 | （ | 祇園 ） |
| 28 | 小林　真愛 | （ | 段原 ） |
| 29 | 廣中　莉乃 | （ | 大塚 ） |
| 30 | 丸山　紗葵 | （ | 広大東雲 ） |
| 31 | 小野寺　麗 | （ | 五日市南 ） |
| 32 | 阿久津　伊織 | （ | 温品 ） |
| 33 | 塩飽　真央 | （ | 可部 ） |
| 34 | 佐藤　瑚十 | （ | 安佐 ） |
| 35 | 寺島　唯 | （ | 己斐 ） |
| 36 | 渡邊　夏蓮 | （ | 高取北 ） |
| 37 | 廣中　こはく | （ | 亀山 ） |
| 38 | 村中　小春 | （ | 戸坂 ） |
| 39 | 田川　莉緒 | （ | 城山 ） |
| 40 | 中村　希 | （ | 安西 ） |
| 41 | 原　宥子 | （ | ＮＤ清心 ） |
| 42 | 松本　唯花 | （ | 段原 ） |
| 43 | 三浦　佐和 | （ | 可部 ） |
| 44 | 井上　未咲 | （ | 牛田 ） |
| 45 | 松本　千穂 | （ | 大塚 ） |
| 46 | 亀島　麻凛 | （ | 広島女学院 ） |
| 47 | 麻生　彩希 | （ | 城南 ） |
| 48 | 髙畠　凜 | （ | 三和 ） |
| 49 | 益田　陽菜 | （ | 観音 ） |
| ~~50~~ | ~~龍本　奈月~~ | ~~（~~ | ~~安西 ）~~ |
| 51 | 佐藤　美月 | （ | 中広 ） |
| 52 | 灰谷　紗季 | （ | 安田女子 ） |
| 53 | 大西　心春 | （ | 五日市 ） |
| 54 | 岩井　優奈 | （ | 祇園 ） |
| 55 | 中川　陽香 | （ | 口田 ） |
| 56 | 青木　麻陽 | （ | 瀬野川 ） |

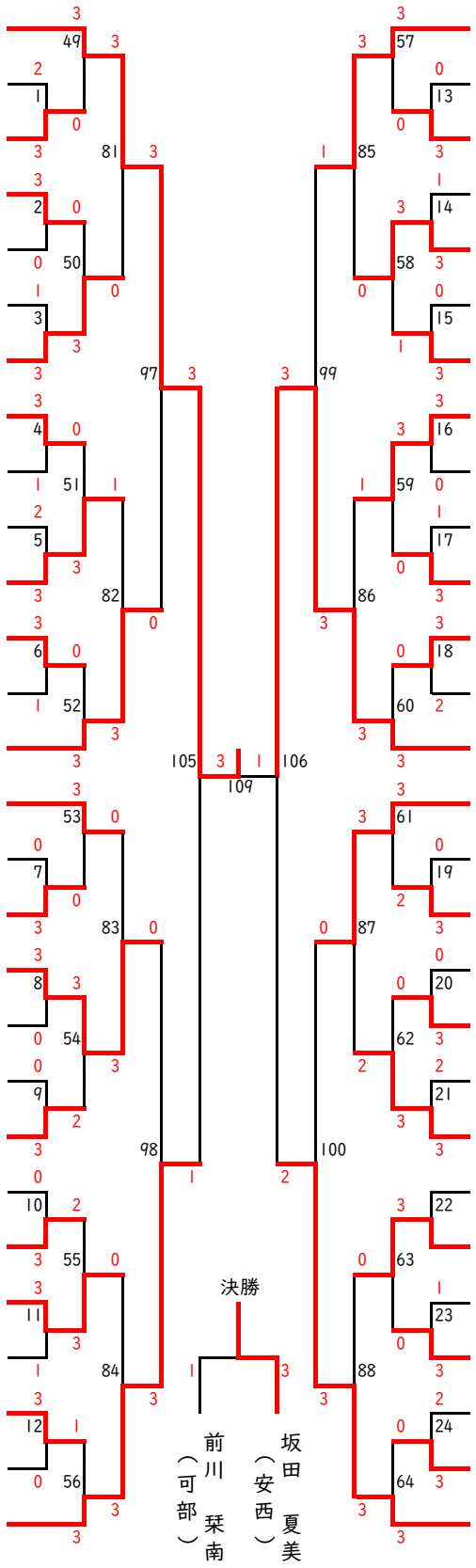

# 女子個人戦　ＮＯ．２

| | | |
|---|---|---|
| 57 | 上田　歩果 | （広島女学院） |
| 58 | 高畠　花梨奈 | （城南） |
| 59 | 金光　友花 | （己斐） |
| 60 | 長田　彩花 | （二葉） |
| 61 | 明神　愛純 | （五日市南） |
| 62 | 丸本　結心 | （口田） |
| 63 | 石田　実央 | （高取北） |
| 64 | 藤原　椿 | （ＮＤ清心） |
| 65 | 金川　瑞季 | （牛田） |
| 66 | 安井　友香 | （安西） |
| 67 | 高橋　志乃 | （三和） |
| 68 | 石川　陽菜 | （城南） |
| 69 | 橋田　泉希 | （広島女学院） |
| 70 | 山田　彩羽 | （可部） |
| 71 | 河野　陽向 | （観音） |
| 72 | 堀川　葵 | （瀬野川東） |
| 73 | 堀江　彩心 | （大塚） |
| 74 | 岸本　珠夏 | （五日市観音） |
| 75 | 上岡　愛未 | （亀山） |
| 76 | 勝部　心咲 | （段原） |
| 77 | 吉岡　里奈 | （城南） |
| 78 | 藤井　みなみ | （安田女子） |
| ~~79~~ | ~~宮本　真帆~~ | ~~（なぎさ）~~ |
| 80 | 西田　栞奈 | （高取北） |
| 81 | 上田　心菜 | （可部） |
| 82 | 中井　優花 | （祇園） |
| 83 | 大田　愛子 | （中広） |
| 84 | 岩田　千莉南 | （戸坂） |

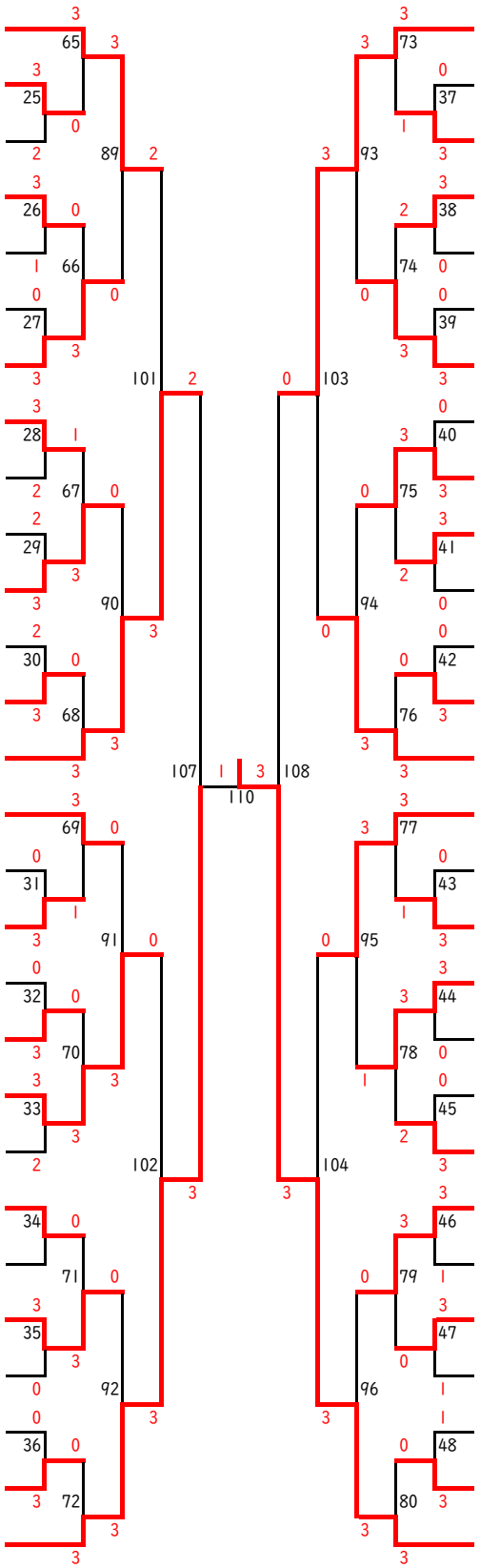


| | | |
|---|---|---|
| 85 | 屋敷　真佑 | （二葉） |
| 86 | 奈地田　有紗 | （白木） |
| 87 | 立川　笑 | （安西） |
| 88 | 田中　結子 | （己斐） |
| 89 | 酒井　柚佳 | （広大附属） |
| 90 | 高橋　舞華 | （五日市南） |
| 91 | 林　朱凛 | （城南） |
| 92 | 猪田　沙紀子 | （広島女学院） |
| 93 | 藤本　乃愛 | （瀬野川東） |
| 94 | 大林　未佳 | （大塚） |
| 95 | 竹野　佑菜 | （五日市観音） |
| 96 | 岡田　奈実子 | （祇園） |
| 97 | 平賀　愛菜 | （ＮＤ清心） |
| 98 | 立川　凜乃 | （可部） |
| 99 | 佐藤　穂香 | （段原） |
| 100 | 洲濵　夢咲 | （伴） |
| 101 | 尾嵜　陽奈 | （古田） |
| 102 | 橘髙　りお | （五日市南） |
| 103 | 坂本　萌衣 | （温品） |
| 104 | 森本　羽菜 | （広島中等） |
| 105 | 村田　実優 | （高取北） |
| 106 | 河合　優月 | （亀山） |
| 107 | 佐野　怜香 | （安佐） |
| 108 | 和氣　彩花 | （牛田） |
| 109 | 幸野　未夢 | （中広） |
| 110 | 山本　琴葉 | （三和） |
| 111 | 渡邊　ありの | （国泰寺） |
| 112 | 坂田　夏美 | （安西） |