令　和　５　年　度　　広　島　市　中　学　校　新　人　卓　球　大　会

主　催　広島市教育委員会　広島市中学校体育連盟
主　管　広島市中学校体育連盟卓球専門委員会
期　日　令和５年１１月１１日（土）・１２日（日）ＡＭ９：００～
　　令和５年１１月１９日（日）・２６日（日）ＡＭ９：００～
会　場　広島市立可部中学校（１１月１１日（土））　広島市立観音中学校（１１月１２日（日））
　　広島市立祇園中学校（１１月１９日（日））　広島市立大塚中学校（１１月２６日（日））

男子団体

1	観音	中学校
2	東原	中学校
3	戸坂	中学校
4	祇園	中学校
5	江波	中学校
6	大塚	中学校
7	段原	中学校
8	吉島	中学校
9	庚午	中学校
10	広島中等	教育学校

女子団体

1	安西	中学校
2	高取北	中学校
3	城南	中学校
4	可部	中学校
5	観音	中学校
6	己斐	中学校
7	二葉	中学校
8	中広	中学校
9	戸坂	中学校
10	五日市南	中学校

男子シングルス

1	田中　颯馬	（五日市）	21	中山　奏	（高陽）
2	菅　朔太郎	（祇園）	22	森本　匠	（修道）
3	濱本　貴士	（江波）	23	松本　玄輝	（広大附属）
4	佐方　伸次	（井口）	24	溝本　悠太	（大塚）
5	勝乗　寿敏	（観音）	25	上野　弘喜	（観音）
6	宮本　昌輝	（観音）	26	中村　新	（三和）
7	堂野　陽太	（口田）	27	嶋末　仁	（戸坂）
8	弥野　維月	（観音）	28	木村　好希	（瀬野川）
9	今村　啓吾	（祇園東）	29	小野　凌空	（庚午）
10	姚　逸霄	（牛田）	30	谷　裕輝	（古田）
11	米田　雅	（戸山）	31	鷲見　拓哉	（古田）
12	山田　悠陽	（広島学院）	32	周藤　玲央	（広島中等）
13	廣田　悠馬	（大塚）	33	蔵本　宗介	（可部）
14	高岡　祐太	（段原）	34	黒田　啓太	（東原）
15	大上　侑恭	（江波）	35	片寄　一	（五月が丘）
16	山﨑　隆央	（東原）	36	四元　凪稀	（三和）
17	山本　悠心	（可部）	37	藤井　義喜	（戸坂）
18	藤本　雅之	（江波）	38	多田羅　寛斗	（東原）
19	北橋　恒人	（祇園東）	39	三澤　優真	（観音）
20	折出　蒼仁	（大塚）	40	箕越　涼太	（五日市）

女子シングルス

1	坂田　夏美	（安西）	21	寺島　唯	（己斐）
2	前川　栞南	（可部）	22	櫻田　心優	（己斐）
3	青木　麻陽	（瀬野川）	23	川原　結衣	（城南）
4	住川　詩織	（口田）	24	大田　愛子	（中広）
5	岩田　千莉南	（戸坂）	25	長田　彩花	（二葉）
6	石田　実央	（高取北）	26	中井　優花	（祇園）
7	江木　希乃香	（二葉）	27	垣田　柚乃	（広島女学院）
8	三浦　佐和	（可部）	28	塩田　美結	（城南）
9	高橋　志乃	（三和）	29	松下　ひかり	（広島女学院）
10	山本　愛捺	（高取北）	30	中山　歩美	（安西）
11	塩飽　真央	（可部）	31	酒井　柚佳	（広大附属）
12	湊　蒼彩	（古田）	32	谷脇　愛結美	（高取北）
13	鬼塚　実優	（安西）	33	中村　琉華	（観音）
14	高橋　舞華	（五日市南）	34	建山　若芭	（庚午）
15	佐藤　美月	（中広）	35	田坂　玲華	（観音）
16	屋敷　真佑	（二葉）	36	檜垣　優莉	（可部）
17	木村　真緒	（可部）	37	山本　蒼	（中広）
18	福原　芽依	（庚午）	38	中田　里奈	（可部）
19	髙曲　結心	（高取北）	39	板倉　光希	（可部）
20	松浦　絢乃	（安西）	40	堀本　夢果	（段原）

男子団体戦

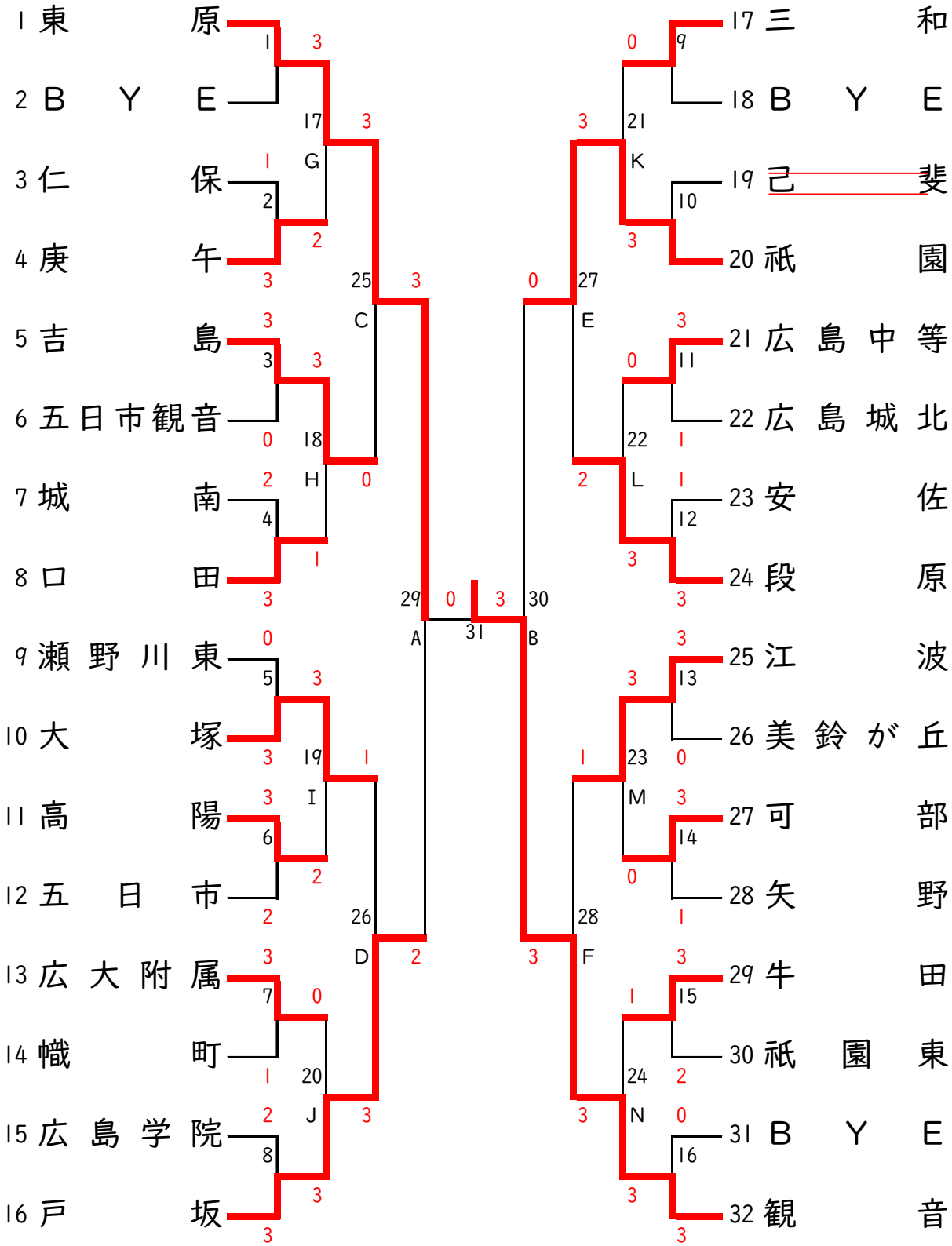
1 東原
2 BYE
3 仁保
4 庚午
5 吉島
6 五日市観音
7 城南
8 口田
9 瀬野川東
10 大塚
11 高陽
12 五日市
13 広大附属
14 幟町
15 広島学院
16 戸坂
17 三和
18 BYE
19 己斐
20 祇園
21 広島中等
22 広島城北
23 安佐
24 段原
25 江波
26 美鈴が丘
27 可部
28 矢野
29 牛田
30 祇園東
31 BYE
32 観音

女子団体戦

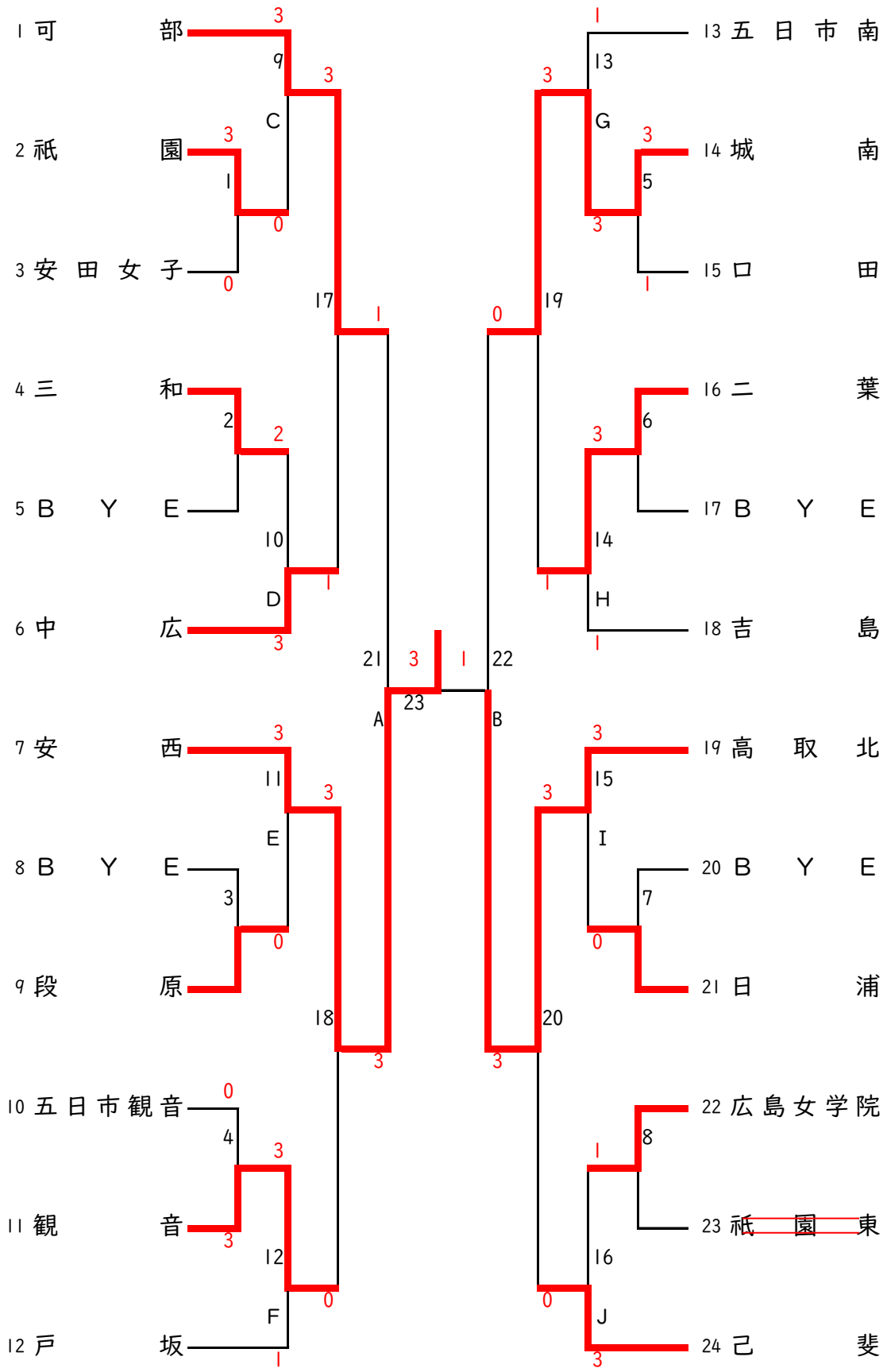
1 可 部
2 祇 園
3 安 田 女 子
4 三 和
5 B Y E
6 中 広
7 安 西
8 B Y E
9 段 原
10 五 日 市 観 音
11 観 音
12 戸 坂
13 五 日 市 南
14 城 南
15 口 田
16 二 葉
17 B Y E
18 吉 島
19 高 取 北
20 B Y E
21 日 浦
22 広 島 女 学 院
23 祇 園 東
24 己 斐
A
B
C
D
E
F
G
H
I
J

男子団体戦　順位決定戦

【３・４位決定戦】

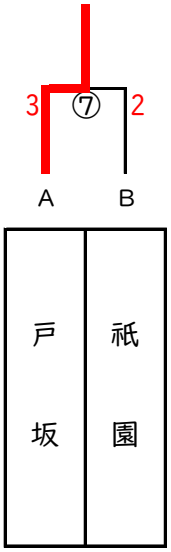

【５～７位決定戦】

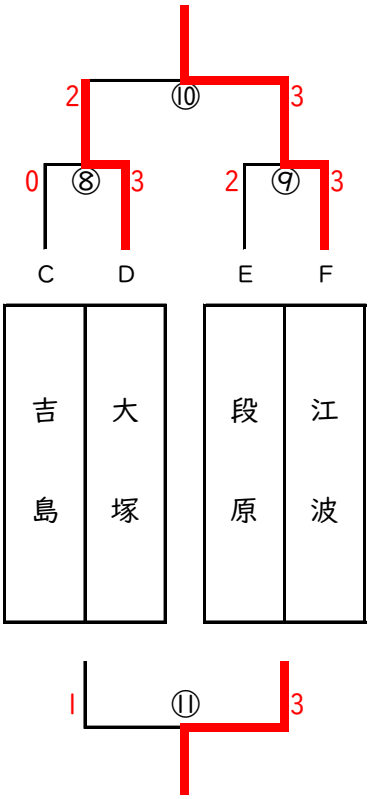

女子団体戦　順位決定戦

【３・４位決定戦】

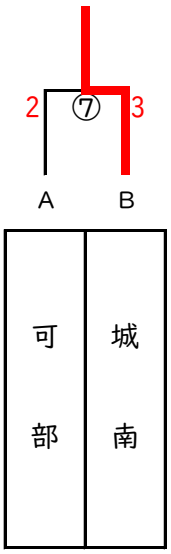

男子団体戦県新人大会出場決定戦

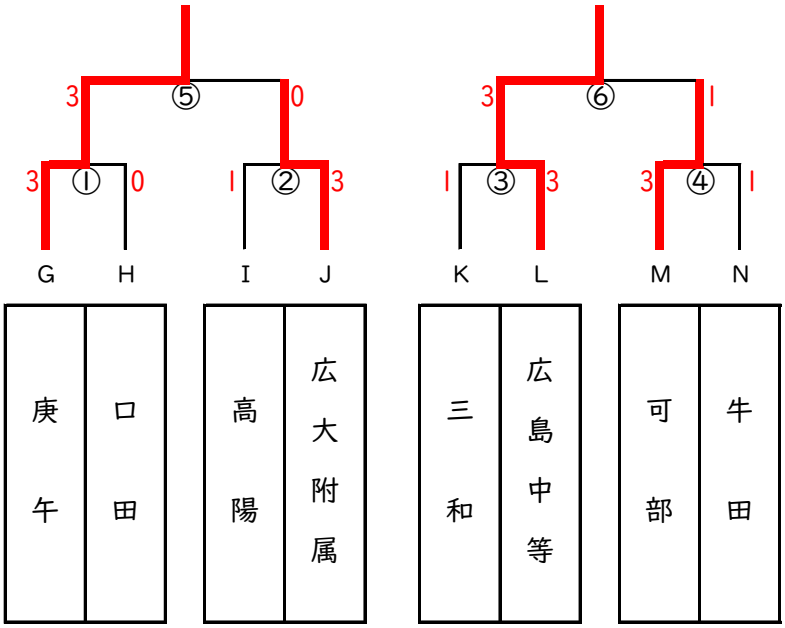

女子団体戦県新人大会出場決定戦

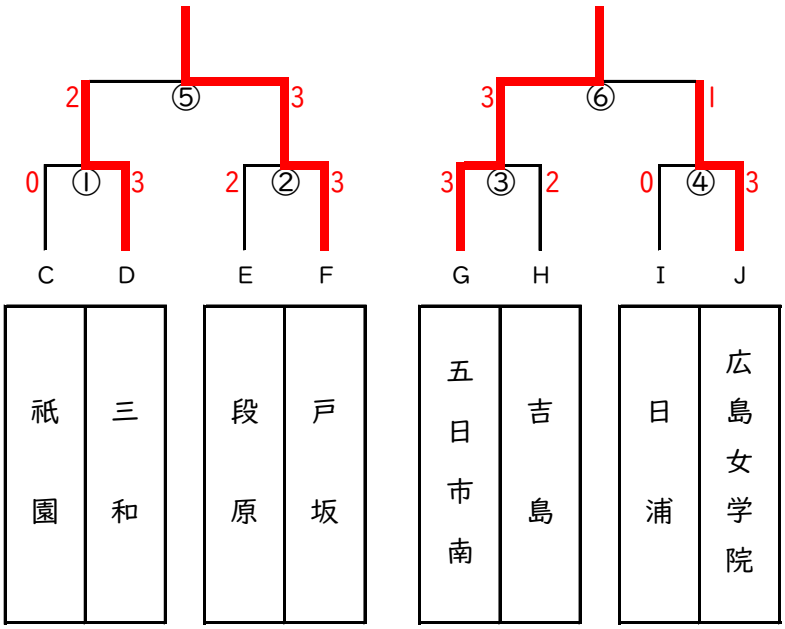

男子個人戦　ＮＯ．１

1	田中　颯馬	（　五日市　）
2	野中　恒希	（　広島学院　）
3	八橋　晴斗	（　二葉　）
4	野尻　直叶	（　安佐南　）
5	新屋　怜生	（　広大附属　）
6	陳　玉涵	（　幟町　）
7	樫部　友基	（　矢野　）
8	中山　瑛太	（　高取北　）
9	山本　悠心	（　可部　）
10	今村　啓吾	（　祇園東　）
11	天野　太晴	（　三和　）
12	三原　壮真	（　高陽　）
13	松下　直暉	（　江波　）
14	藤本　泰地	（　広大東雲　）
15	上野　弘喜	（　観音　）
16	荒井　爽	（　安西　）
17	ＢＹＥ	（　　）
18	藤井　義喜	（　戸坂　）
19	山岡　空太	（　段原　）
20	小野　凌空	（　庚午　）
21	奥田　健斗	（　城山北　）
22	松尾　剛琉	（　戸坂　）
23	岩本　将拓	（　五日市南　）
24	廣田　悠馬	（　大塚　）
25	赤嶺　快人	（　広島中等　）
26	北野　孝一	（　国泰寺　）
27	柴村　竜太	（　瀬野川東　）
28	宮本　昌輝	（　観音　）
29	松本　煌生	（　広島城北　）
30	藤谷　悠輝	（　美鈴が丘　）
31	黒田　啓太	（　東原　）
32	安原　零人	（　口田　）
33	洲濱　陽友	（　伴　）
34	狩野　裕基	（　広大附属　）
35	ＢＹＥ	（　　）
36	森本　匠	（　修道　）
37	堂野　陽太	（　口田　）
38	米田　旺恭	（　庚午　）
39	玉本　龍義	（　広島城北　）
40	中田　達樹	（　東原　）
41	佐藤　維吹	（　江波　）
42	林　拓海	（　安西　）
43	安田　瑠生	（　三和　）
44	小村　優太	（　矢野　）
45	松本　玄輝	（　広大附属　）
46	嶋末　仁	（　戸坂　）
47	中村　優太	（　祇園　）
48	新宅　悠斗	（　高陽　）
49	三澤　優真	（　観音　）
50	鳴戸　晴康	（　修道　）
51	和田　晃汰	（　段原　）
52	西岡　大智	（　美鈴が丘　）
53	ＢＹＥ	（　　）
54	米田　雅	（　戸山　）
55	木村　祐斗	（　矢野　）
56	鷲見　拓哉	（　古田　）
57	村上　悌士郎	（　なぎさ　）
58	渡邉　一希	（　高取北　）
59	網谷　吹雪	（　戸坂　）
60	西本　雅	（　東原　）
61	羽田　湊斗	（　仁保　）
62	高崎　統希	（　広島中等　）
63	大上　侑恭	（　江波　）
64	佐々木　敬心	（　五日市　）
65	小田　遥旗	（　吉島　）
66	大嶋　悠暉	（　牛田　）
67	折出　蒼仁	（　大塚　）
68	竹下　塁人	（　段原　）
69	蔵本　宗介	（　可部　）
70	曽川　純矢	（　安佐　）
71	ＢＹＥ	（　　）
72	佐方　伸次	（　井口　）

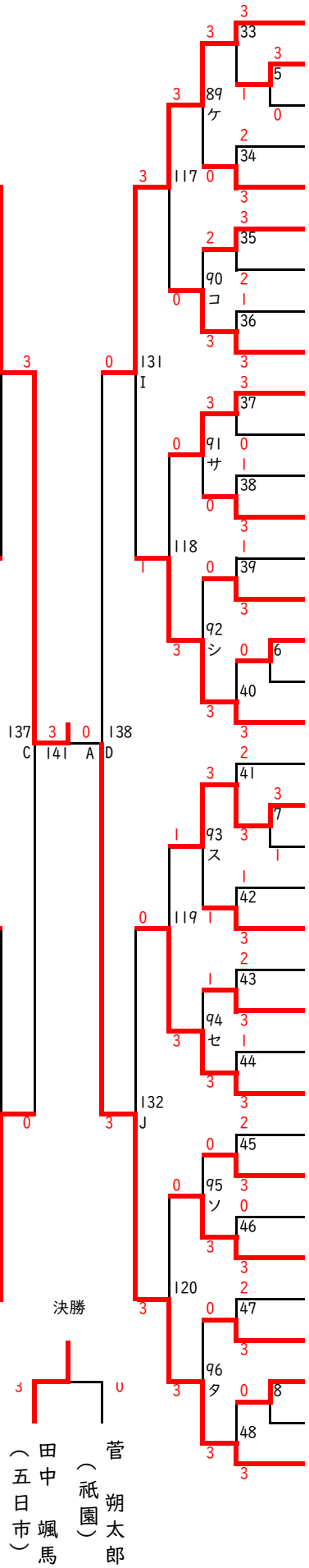

男子個人戦　ＮＯ．２

73 菅　朔太郎　（　祇園　）
74 中尾　泉吹　（　矢野　）
75 吉田　光希　（　五日市　）
76 福田　一喜　（　可部　）
~~77 野坂　大翔　（　広島城北　）~~
~~78 白井　佑　（　仁保　）~~
79 倉本　南翔　（　庚午　）
80 森本　煌　（　城南　）
81 藤本　雅之　（　江波　）
82 四元　凪稀　（　三和　）
83 高田　遥希　（　翠町　）
84 小田　翔梧　（　戸坂　）
85 山崎　隆央　（　東原　）
86 三原　空良　（　観音　）
87 池田　唯人　（　大塚　）
88 片山　裕太　（　修道　）
89 ＢＹＥ　（　）
90 周藤　玲央　（　広島中等　）
91 木村　好希　（　瀬野川　）
92 常岡　寿伍　（　安佐　）
93 荒木　彰吾　（　口田　）
94 箕越　涼太　（　五日市　）
95 下田　陽真　（　修道　）
96 堂免　泰地　（　大塚　）
97 山田　悠陽　（　広島学院　）
98 内田　健太　（　戸坂　）
99 尾田　斗空　（　広大附属　）
100 松浦　佑樹　（　牛田　）
101 増永　咲人　（　五日市南　）
102 田中　篤樹　（　高取北　）
103 中山　奏　（　高陽　）
104 村木　優太　（　祇園東　）
105 山田　晴大　（　吉島　）
106 中田　蒼輔　（　段原　）
107 ＢＹＥ　（　）
108 勝乗　寿敏　（　観音　）

109 弥野　維月　（　観音　）
110 牧原　義希　（　吉島　）
111 小原　尚也　（　安佐　）
112 蓼原　蒼真　（　美鈴が丘　）
113 石井　楓　（　高陽　）
114 溝本　悠太　（　大塚　）
115 大前　海心　（　仁保　）
116 日山　凌　（　広島城北　）
117 岡田　昊大　（　矢野　）
118 中村　新　（　三和　）
119 大橋　匠馬　（　庚午　）
120 津田　悠翔　（　三入　）
121 多田羅　寛斗　（　東原　）
122 中島　輝仁　（　幟町　）
123 若本　虎大郎　（　安西　）
124 風呂本　和樹　（　楠那　）
125 ＢＹＥ　（　）
126 姚　逸霄　（　牛田　）
127 高岡　祐太　（　段原　）
128 ＢＹＥ　（　）
129 田地井　翔天　（　修道　）
130 片寄　一　（　五月が丘　）
131 丹羽　葵士　（　伴　）
132 高橋　里玖　（　戸坂　）
133 谷　裕輝　（　古田　）
134 長藤　吏玖　（　東原　）
135 上野　悠惺　（　可部　）
136 北橋　恒人　（　祇園東　）
137 神尾　怜音　（　広大附属　）
138 久本　侑志　（　瀬野川東　）
139 益村　陸　（　観音　）
140 梅田　琉聖　（　五日市　）
141 梅林　真太郎　（　広島城北　）
142 畑　壱征　（　口田　）
143 吉田　登志郎　（　高取北　）
144 濱本　貴士　（　江波　）

【男子個人順位決定戦】

【男子個人３，４位決定戦】

A　佐方　伸次　（井　　口）　0
B　濱本　貴士　（江　　波）　3
㉕

【男子個人５～８位決定戦】

C　宮本　昌輝　（観　　音）　3
D　堂野　陽太　（口　　田）　0
㉖
E　勝乗　寿敏　（観　　音）　3
F　弥野　維月　（観　　音）　0
㉗
㉘　2　3
㉙　3　0

【男子個人９，10位決定戦】

G　今村　啓吾　（祇　園　東）　3
H　廣田　悠馬　（大　　塚）　1
I　米田　雅　（戸　　山）　3
J　大上　侑恭　（江　　波）　0
K　山﨑　隆央　（東　　原）　0
L　山田　悠陽　（広島学院）　3
M　姚　逸霄　（牛　　田）　3
N　高岡　祐太　（段　　原）　2
㉚　㉛　㉜　㉝
㉞　3　2
㉟　2　3
㊱　3　2

【男子個人県大会出場決定戦】

ア　野尻　直叶　（安佐南）　0
イ　陳　玉涵　（幟　　町）　3
ウ　松下　直暉　（江　　波）　1
エ　藤井　義喜　（戸　　坂）　3
オ　松尾　剛琉　（戸　　坂）　3
カ　柴村　竜太　（瀬野川東）　1
キ　黒田　啓太　（東　　原）　3
ク　安原　零人　（口　　田）　1
ケ　佐藤　維吹　（江　　波）　3
コ　林　拓海　（安　　西）　0
サ　三澤　優真　（観　　音）　3
シ　和田　晃汰　（段　　原）　0
ス　網谷　吹雪　（戸　　坂）　1
セ　羽田　湊斗　（仁　　保）　3
ソ　小田　遥旗　（吉　　島）　0
タ　蔵本　宗介　（可　　部）　3
チ　福田　一喜　（可　　部）　3
ツ　倉本　南翔　（庚　　午）　1
テ　四元　凪稀　（三　　和）　3
ト　三原　空良　（観　　音）　2
ナ　箕越　涼太　（五　日　市）　3
ニ　尾田　斗空　（広大附属）　1
ヌ　松浦　佑樹　（牛　　田）　1
ネ　山田　晴大　（吉　　島）　3
ノ　石井　楓　（高　　陽）　3
ハ　日山　凌　（広島城北）　2
ヒ　多田羅　寛斗　（東　　原）　3
フ　中島　輝仁　（幟　　町）　0
ヘ　片寄　一　（五月が丘）　3
ホ　上野　悠惺　（可　　部）　1
マ　益村　陸　（観　　音）　3
ミ　梅林　真太郎　（広島城北）　0
①　②　③　④　⑤　⑥　⑦　⑧　⑨　⑩　⑪　⑫　⑬　⑭　⑮　⑯
⑰　1　3
⑱　2　3
⑲　2　3
⑳　0　3
㉑　0　3
㉒　3　0
㉓　2　3
㉔　3　0

女子個人戦　ＮＯ．１

1 坂田　夏美　（安西）
2 秋口　香夏　（五日市南）
~~3 玉井　亜弥　（温品）~~
4 木村　真緒　（可部）
5 花村　真悠子　（広島女学院）
6 平　明莉　（安佐）
~~7 岡　桃子　（観音）~~
8 古市　穂佳　（安田女子）
9 大上　菜々　（三入）
10 藤井　陽南子　（東原）
11 長田　彩花　（二葉）
12 三宅　詩乃　（戸山）
13 建山　若芭　（庚午）
14 高橋　志乃　（三和）
15 三浦　佐和　（可部）
16 村中　小春　（戸坂）
17 林田　莉歩　（城南）
18 山本　歩和　（安佐）
19 堀本　夢果　（段原）
20 鴻江　祐未　（五日市南）
21 大田　愛子　（中広）
22 谷脇　愛結美　（高取北）
23 吉岡　更　（ND清心）
24 辰川　そら　（吉島）
25 住中　未来　（五日市観音）
26 石川　聖菜　（口田）
27 三登　七海　（祇園東）
28 屋敷　真佑　（二葉）

29 住川　詩織　（口田）
30 中村　琉華　（観音）
31 野間　沙霧　（高取北）
32 井上　未咲　（牛田）
33 河原　恵美　（国泰寺）
34 信重　愛羅　（五日市）
35 松浦　絢乃　（安西）
36 明神　愛純　（五日市南）
37 橋本　春香　（段原）
38 鉤流　葵　（瀬野川東）
39 塩田　美結　（城南）
~~40 迫　結月　（広島中等）~~
41 中澤　寧々　（安佐）
42 湊　蒼彩　（古田）
43 松下　ひかり　（広島女学院）
44 來海　香音　（祇園東）
~~45 中野　羽菜　（二葉）~~
46 檜垣　優莉　（可部）
47 久本　季歩　（五日市観音）
48 田中　陽梨　（ND清心）
49 鬼塚　実優　（安西）
50 寺本　柚　（高取北）
51 渡辺　愛実　（高陽）
52 寺島　唯　（己斐）
53 佐々木　明楽　（三和）
54 田口　絆　（城南）
55 木本　千陽　（安田女子）
56 岩田　千莉南　（戸坂）

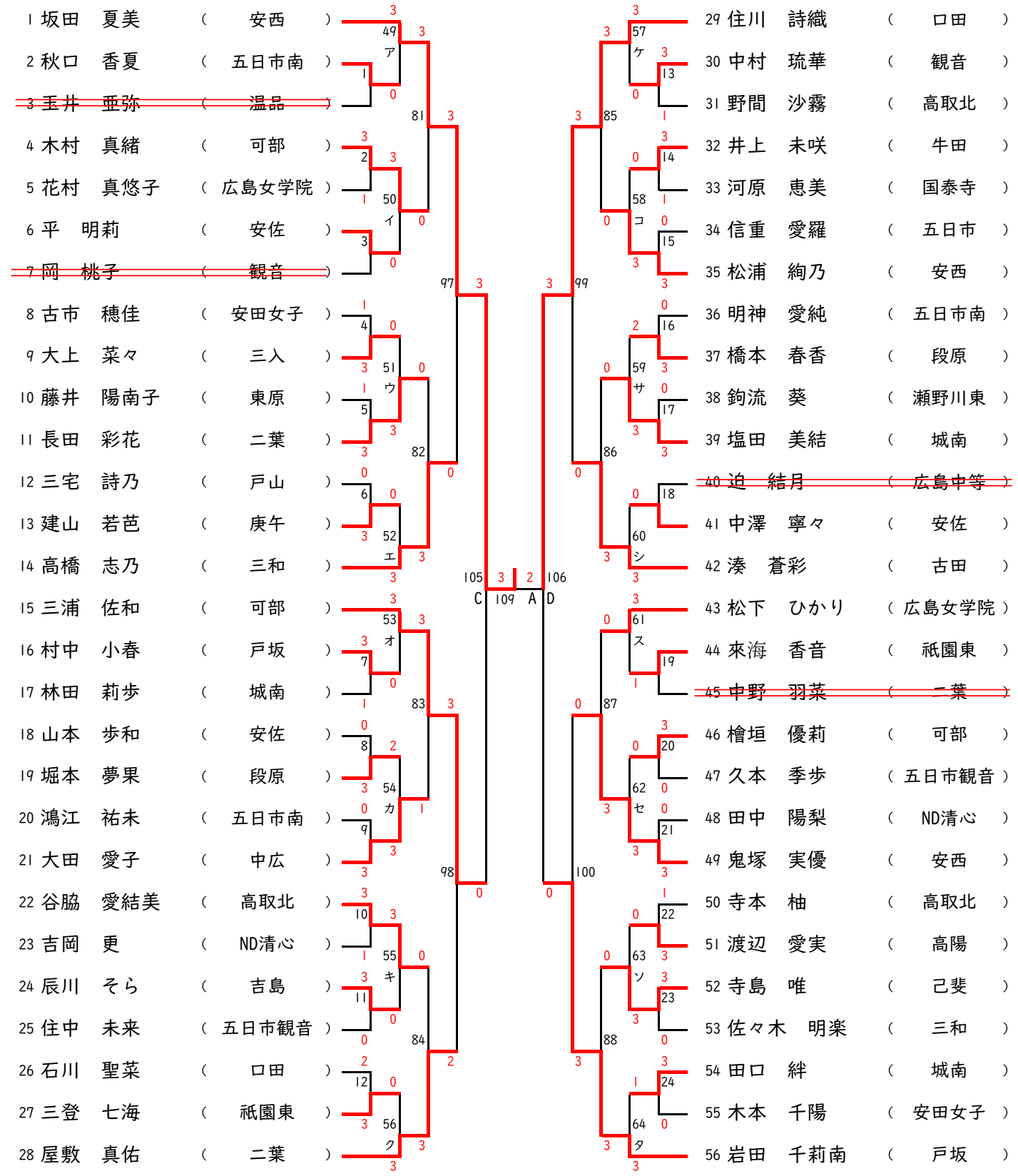

女子個人戦　ＮＯ．２

57 青木　麻陽　（　瀬野川　）
58 東山　鈴　（　江波　）
59 中林　琉莉　（　東原　）
60 溝之　絆　（　五日市観音　）
61 山本　蒼　（　中広　）
62 佐々木　桃空　（　口田　）
63 髙曲　結心　（　高取北　）
64 塩飽　真央　（　可部　）
65 堀川　葵　（　瀬野川東　）
66 片山　琴音　（　城南　）
67 久保　風花　（　観音　）
68 加藤　小暖　（　祇園東　）
69 津田　萌娃乃　（　五日市　）
70 垣田　柚乃　（　広島女学院　）
71 石田　実央　（　高取北　）
72 中佐　江梨花　（　安田女子　）
73 山本　琴葉　（　三和　）
74 中田　里奈　（　可部　）
75 三原　沙和　（　戸坂　）
76 牟田　小真知　（　安佐　）
77 櫻田　心優　（　己斐　）
78 秋山　美奈子　（　二葉　）
79 池内　佳穂　（　古田　）
80 中山　歩美　（　安西　）
81 赤塚　清夏　（　段原　）
82 小船　結衣　（　祇園東　）
83 豊島　志穂　（　高陽　）
84 高橋　舞華　（　五日市南　）

85 江木　希乃香　（　二葉　）
86 菊谷　莉愛菜　（　祇園東　）
87 山崎　瑠華　（　城山　）
88 板倉　光希　（　可部　）
89 柴田　莉那　（　段原　）
90 近藤　優月　（　ND清心　）
91 川原　結衣　（　城南　）
92 酒井　柚佳　（　広大附属　）
93 中村　日向子　（　矢野　）
94 梶本　真央　（　安佐　）
95 大月　あさひ　（　五日市南　）
96 下高　颯華　（　高取北　）
97 荒川　三実　（　三入　）
98 佐藤　美月　（　中広　）
99 山本　愛捺　（　高取北　）
100 春永　亜美　（　安田女子　）
101 田坂　玲華　（　観音　）
102 清水　梨那　（　戸坂　）
103 中井　優花　（　祇園　）
104 松本　悠暖　（　口田　）
105 小野寺　麗　（　五日市南　）
106 岡村　萌李　（　安西　）
107 福原　芽依　（　庚午　）
108 太田　萌彩　（　五日市観音　）
109 丸山　紗葵　（　広大東雲　）
110 吉川　唯　（　牛田　）
111 泉　美佑　（　大塚　）
112 前川　栞南　（　可部　）

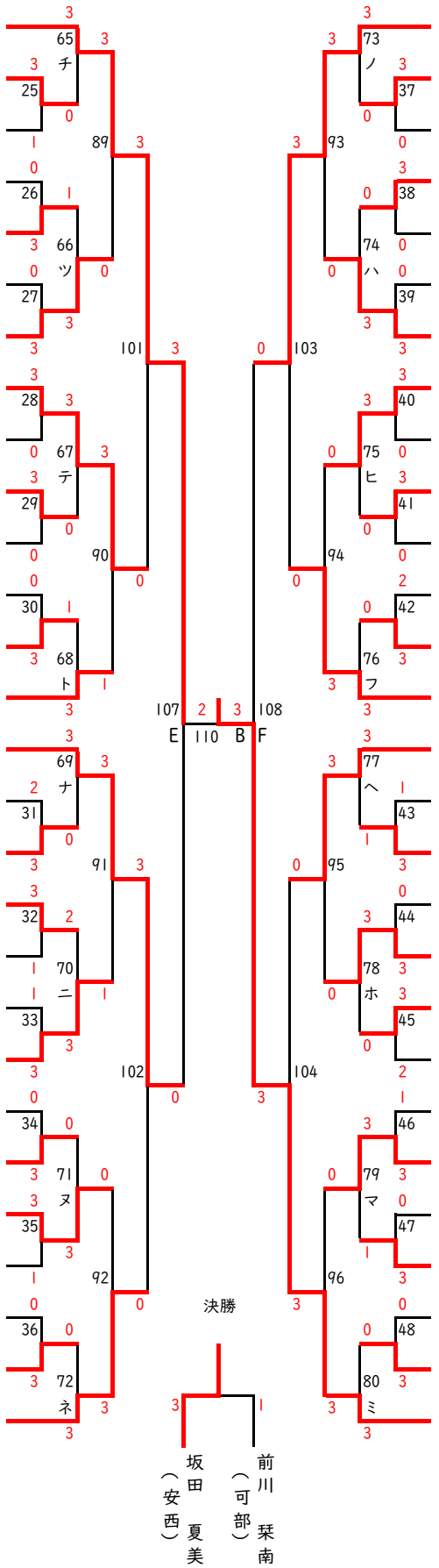

【女子個人順位決定戦】

【女子個人３，４位決定戦】

A 住川　詩織　（ 口　　田 ）
B 青木　麻陽　（ 瀬　野　川 ）

【女子個人５～７位決定戦】

C 三浦　佐和　（ 可　　部 ）
D 岩田　千莉南　（ 戸　　坂 ）
E 石田　実央　（ 高　取　北 ）
F 江木　希乃香　（ 二　　葉 ）

【女子個人県大会出場決定戦】

ア 秋口　香夏　（ 五 日 市 南 ）
イ 平　明莉　（ 安　　佐 ）
ウ 大上　菜々　（ 三　　入 ）
エ 建山　若芭　（ 庚　　午 ）
オ 村中　小春　（ 戸　　坂 ）
カ 堀本　夢果　（ 段　　原 ）
キ 辰川　そら　（ 吉　　島 ）
ク 三登　七海　（ 祇　園　東 ）
ケ 中村　琉華　（ 観　　音 ）
コ 井上　未咲　（ 牛　　田 ）
サ 橋本　春香　（ 段　　原 ）
シ 中澤　寧々　（ 安　　佐 ）
ス 來海　香音　（ 祇　園　東 ）
セ 檜垣　優莉　（ 可　　部 ）
ソ 渡辺　愛実　（ 高　　陽 ）
タ 田口　絆　（ 城　　南 ）
チ 東山　鈴　（ 江　　波 ）
ツ 山本　蒼　（ 中　　広 ）
テ 片山　琴音　（ 城　　南 ）
ト 津田　萌娃乃（ 五　日　市 ）
ナ 山本　琴葉　（ 三　　和 ）
ニ 中田　里奈　（ 可　　部 ）
ヌ 池内　佳穂　（ 古　　田 ）
ネ 豊島　志穂　（ 高　　陽 ）
ノ 菊谷　莉愛菜（ 祇　園　東 ）
ハ 板倉　光希　（ 可　　部 ）
ヒ 梶本　真央　（ 安　　佐 ）
フ 荒川　三実　（ 三　　入 ）
ヘ 田坂　玲華　（ 観　　音 ）
ホ 松本　悠暖　（ 口　　田 ）
マ 丸山　紗葵　（ 広 大 東 雲 ）
ミ 泉　美佑　（ 大　　塚 ）